ТИПОВЫЕ ПРОЕКТНЫЕ
РЕШЕНИЯ
501-0-118

ЖЕЛЕЗНОДОРОЖНЫЕ ПЕРЕЕЗДЫ

ПУТЕВАЯ ЧАСТЬ

СОСТАВ ПРОЕКТА

АЛЬБОМ I ПОЯСНИТЕЛЬНАЯ ЗАПИСКА
АЛЬБОМ II ГЕНЕРАЛЬНЫЕ ПЛАНЫ ПЕРЕЕЗДОВ
АЛЬБОМ III НАСТИЛЫ ПЕРЕЕЗДОВ
АЛЬБОМ IV УСТРОЙСТВО ПЕРЕЕЗДОВ НА КРИВЫХ
АЛЬБОМ V ОГРАЖДЕНИЕ ПЕРЕЕЗДОВ
АЛЬБОМ VI ИСКУССТВЕННЫЕ СООРУЖЕНИЯ
АЛЬБОМ VII НАРУЖНОЕ ОСВЕЩЕНИЕ
АЛЬБОМ VIII ПЕШЕХОДНЫЕ ДОРОЖКИ
АЛЬБОМ IX ПЕРЕХОДЫ СКОТОПРОГОННЫХ ДОРОГ
АЛЬБОМ X СМЕТЫ

АЛЬБОМ IX

Утвержден приказом
МПС N М-41470 от 21-XII-78г
Введен в действие
Гипропромтрансстроем
приказ N36 от 25-IV-79г.

РАЗРАБОТАН
ИНСТИТУТОМ ГИПРОПРОМТРАНССТРОЙ

1175/9

Гипропромтрансстрой	Гл. инженер института	Шитов
г. Москва	Гл. инженер проекта	Дмитрук

N N п/п	Наименование чертежа	N листа
1	Титульный лист	1
2	Содержание альбома.	2
3	Пояснительная записка	3
4	Генеральный план перехода скотопрогонной дороги.	4
5	Спецификация материалов переходов с железобетонным настилом при деревянных шпалах и костыльном скреплении.	5
6	Спецификация материалов переходов с железобетонным настилом при деревянных шпалах и скреплении марки „К".	6
7	Спецификация материалов переходов с железобетонным настилом при железобетонных шпалах и скреплении марки „К".	7
8	Спецификация материалов переходов с деревянным настилом при деревянных шпалах и костыльном скреплении.	8
9	Спецификация материалов переходов с деревянным настилом при деревянных шпалах и скреплении марки „К".	9
10	Спецификация материалов переходов с деревянным настилом при железобетонных шпалах и скреплении марки „К"	10
11	План перехода с железобетонным настилом и железобетонными шпалами.	11
12	План перехода с железобетонным настилом и деревянными шпалами.	12
13	План перехода с деревянным настилом и железобетонными шпалами.	13
14	План перехода с деревянным настилом и деревянными шпалами.	14
15	Поперечные разрезы переходов с железобетонным настилом шириной 4.34 м.	15
16	Поперечные разрезы переходов с деревянным настилом шириной 4.0 м	16
17	Крепление железобетонного настила при деревянных шпалах костыльном скреплении и рельсах Р75; Р65 и Р50.	17
18	Крепление железобетонного настила при деревянных шпалах, скреплениях марки „К" и рельсах Р75; Р65 и Р50.	18
19	Крепление железобетонного настила при железобетонных шпалах, скреплениях марки „К" и рельсах Р75; Р65 и Р50.	19
20	Крепление деревянного настила при деревянных шпалах костыльном скреплении и рельсах Р75; Р65 и Р50.	20
21	Крепление деревянного настила при деревянных шпалах, скреплениях марки „К" и рельсах Р75; Р65 и Р50.	21
22	Крепление деревянного настила при железобетонных шпалах скреплениях марки „К" и рельсах Р75, Р65 и Р50.	22
23	Конструкция железобетонной плиты для настила марки П-2.	23
24	Детали крепления железобетонных плит.	24
25	Детали укладки контррельсов.	25
26	Детали брусков.	26
27	Детали брусков (продолжение)	27

Гипропромтрансстрой г. Москва	Нач. отдела		Исполнил	Грабунова	
	Гл. специал.		Проверил	Федина	
	Гл. инж. пр-та		Копировал	Носова	
	Дата выпуска		Сверил	Феонина	
	Михайлов				
	Горбеев				
	Дмитрук				

1175/9

1976г.	Железнодорожные переезды. Путевая часть.	Содержание альбома.	Типовые проектные решения 501-0-118	Альбом IX	Лист 2

Прогон скота в одном уровне с железной дорогой должен осуществляться, как правило, через переезды (желательно охраняемые) и лишь при расположении их на значительном расстоянии или отсутствии близи мостов, труб, путепроводов, под которыми возможен прогон скота, устраиваются специальные переходы скотопрогонных дорог.

Переходы скотопрогонных дорог в одном уровне должны устраиваться в нулевых местах или насыпях не более 1м на открытых для обзора местах в обе стороны на расстоянии не менее длины тормозного пути поезда

Подходы к переходам должны ограждаться перилами или оградами на расстоянии, определяемом начальником дистанции пути в зависимости от местных условий, но не менее 16м.

На подходах к переходам, на расстоянии 20м от крайнего рельса должны устанавливаться таблички с надписями: „Берегись поезда, место прогона скота" и за пределами полосы, в местах, согласованных Государственной автомобильной инспекцией, дорожные знаки „Движение запрещено", запрещающие движение всех видов транспорта по скотопрогону.

Конструкция переходов скотопрогонных дорог разработана для случаев пересечения одного или двух путей, уложенных на железобетонных или деревянных шпалах, с настилом из железобетонных плит и деревянном шириной перехода 4м.

Выбор типа перехода скотопрогонной дороги производится при привязке к конкретным условиям, в зависимости от наличия материалов и количества прогоняемого скота.

Железобетонные плиты настила, скотопрогонов применяются такими же, как и для пешеходных дорожек марки В-2 размером 100×107×8см и изготовляются на заводах, в цехах или полигонах в соответствии с чертежами проекта.

Плиты изготовляются из бетона марки „300", морозостойкостью не ниже Мрз 200

Рабочая арматура из стали класса А-I марки ВСт3 сп 2 по ГОСТ 5781-75 и 380-71*, распределительная - из обыкновенной арматурной проволоки класса В-I ГОСТ 6727-53*.

Арматура плит сваривается в виде пространственного каркаса точечной электросваркой.

Крепление плит или деревянного настила производится к поперечным деревянным брусьям, уложенным на деревянные шпалы, а при железобетонных шпалах - к деревянным лежням, уложенным между шпалами.

Железобетонные плиты крепятся к поперечным брусьям или лежням при помощи стрелочных шурупов, а деревянный настил - при помощи гвоздей.

Брусья деревянного настила, поперечные деревянные брусья и деревянные лежни должны антисептироваться

Устройство желобов на переходе осуществляется при помощи контрельсов по аналогии с переездами.

1978г	Железнодорожные переезды. Путевая часть	Пояснительная записка	Типовые проектные решения 501-0-118	Альбом IX	Лист 3

1175/9

Гипропромтрансстрой г. Москва

Нач отдела Гаспецкий; Гл инж пр-та Дмитрук; Дата выпуска

Скрезиев; Гордеев; Дмитрук

Исполнил Дмитрук; Проверил Чеботарева; Сверил Мотельская; Копировал

План

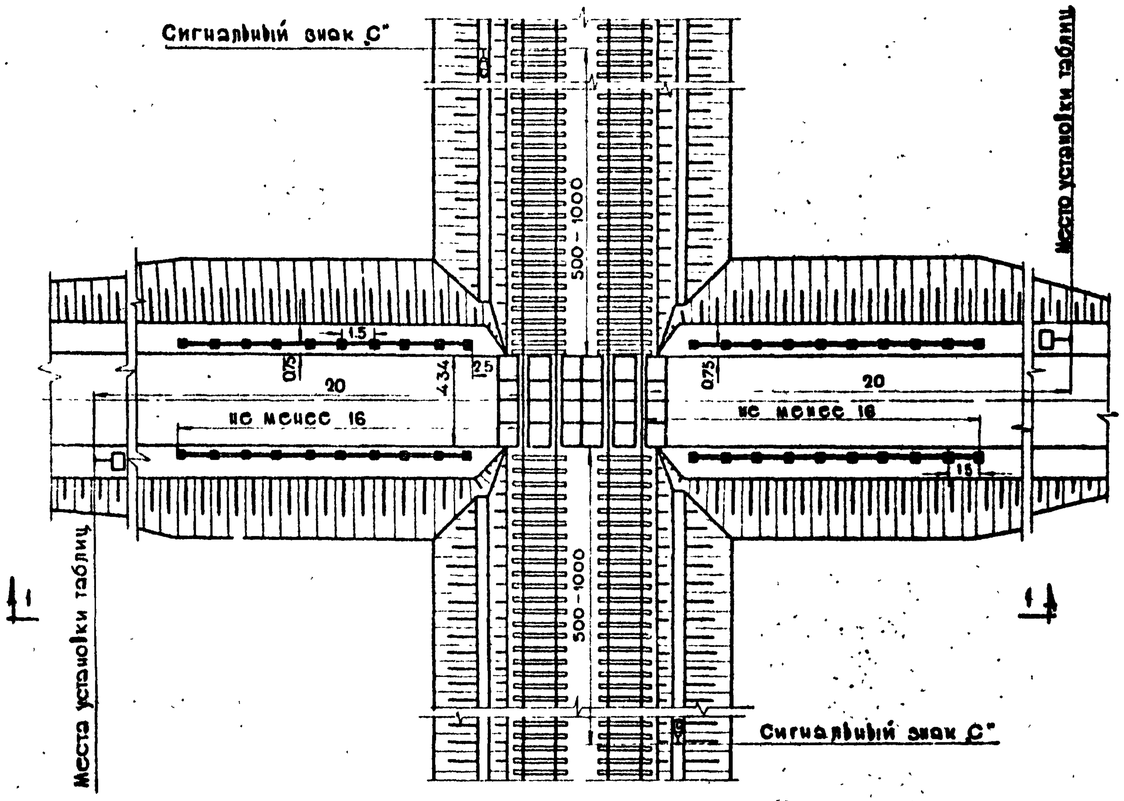

Разрез по 1-1

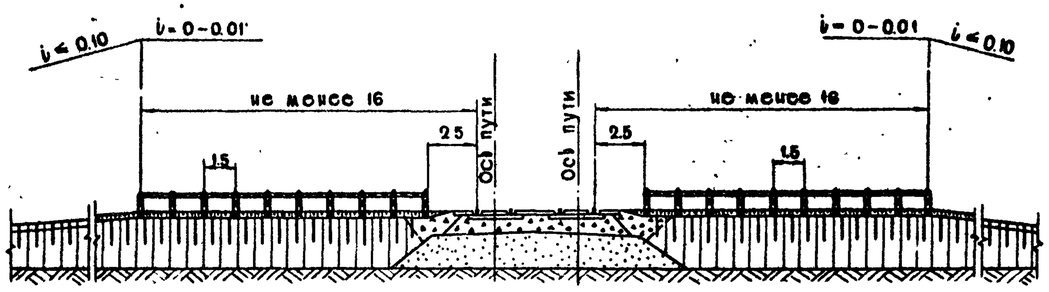

Примечания:

1. На чертеже показан переход скотопрогонной дороги с покрытием из железобетонных плит шириной 4.34 м через два пути.
2. Переходы скотопрогонных дорог располагаются, как правило, на нулевых местах или на насыпях высотой до 1м, с хорошей видимостью в обе стороны не менее длины тормозного пути.
3. Настил переходов скотопрогонных дорог запроектирован деревянным и из железобетонных плит размером 100×107см. Ширина скотопрогона с железобетонным настилом принята 4.34 м, с деревянным – 4.0 м. Принятая ширина определилась раскладкой шпал из расчета 1840шт на километр пути, а также особенностями конструкции настила. При иной раскладке шпал, ширина дороги с деревянным настилом должна соответственно корректироваться. При железобетонном настиле ширина дороги сохраняется по проекту, шпалы в пределах ширины дороги должны быть отрихтованы до проектных размеров.
4. При устройстве дорог все старые деревянные шпалы должны быть заменены на новые и тщательно подбиты.
5. Подходы к переходу скотопрогонной дороги выполняются по местным условиям.
6. На подходах к переходу на расстоянии 20м от крайних рельсов с обеих сторон должны быть установлены таблицы с надписью: „Берегись поезда. Место прогона скота." Одновременно на подходах в местах, согласованных с Госавтоинспекцией, должны быть установлены дорожные знаки: „Въезд воспрещен."
7. Ниши в местах крепления железобетонных плит к ложам должны заполняться битумом с песком и щебнем.
8. Подходы к переходам скотопрогонных дорог на расстоянии 20м в обе стороны от наружного рельса мостятся булыжной мостовой.
9. Размеры на чертеже указаны в метрах.

Гипропромтрансстрой г. Москва	Нач. отдела Михайлов; Гл. спецialист Поздин; Гл. инж. проекта Дмитрук; Дата выпуска:	Исполнил Проверил Копировал Сверил; М-б 1:250	Федина Глазунова Москова Федина		

1976г.	Железнодорожные переезды. Путевая часть	Генеральный план перехода скотопрогонной дороги.	Типовые проектные решения 501-0-118	Альбом IX	Лист 4	1175/9

№ элементов	Наименование элементов и их размеры			Измеритель	Ширина перехода 4.34 м. через 1 путь	Ширина перехода 4.34 м. через 2 пути
1	2			3	4	5
—	Заливка ниш в плитах битумом			куб.м	0.01	0.02
1	Железобетонные плиты 1070×1000 марки П-2	при всех типах рельсов	бетон М-300	шт. / куб.м.	12 / 1.02	24 / 2.04
			арматура кл А I / кл В I	кг.	5.9 / 412	11.8 / 824
2	Лежни под крайние брусья крепления настила		130×150×4750	шт. / куб.м.	2 / 0.186	2 / 0.186
18	Крайние брусья крепления настила	Р75	130×150×1050	"	10 / 0.205	10 / 0.205
19		Р65	130×150×1050	"	10 / 0.205	10 / 0.205
20		Р50	130×150×1050	"	10 / 0.205	10 / 0.205
21	Средние брусья крепления настила	Р75	130×150×1320	"	5 / 0.129	10 / 0.258
22		Р65	130×150×1320	"	5 / 0.129	10 / 0.258
23		Р50	100×150×1320	"	5 / 0.099	10 / 0.198
24	Брусья крепления настила в междупутье.	Р75	130×150×2120	"	—	5 / 0.207
25		Р65	130×150×2120	"	—	5 / 0.207
32		Р50	130×150×2170	"	—	5 / 0.211
13	Доски настила	при всех типах рельсов	75×200×4500	"	2 / 0.135	4 / 0.27
15			75×150×4500	"	2 / 0.101	4 / 0.202
33	Опорные бруски	Р75	100×130×430	"	16 / 0.089	32 / 0.179
33		Р65	100×130×430	"	16 / 0.089	32 / 0.179
34		Р50	100×100×430	"	16 / 0.069	32 / 0.138
35		Р75	100×130×430	"	16 / 0.089	32 / 0.179
36		Р65	100×100×430	"	16 / 0.069	32 / 0.138
37		Р50	70×100×430	"	16 / 0.048	32 / 0.096
55		при всех типах рельсов	70×100×150	"	4 / 0.004	8 / 0.008
Итого лесоматериала при рельсах типа:		Р75		куб.м.	0.938	1.694
		Р65		"	0.918	1.653
		Р50		"	0.847	1.514

1	2			3	4	5
56	Контрельсы Р33	при всех типах рельсов	—	п.м. / кг.	12 / 401.76	24 / 803.52
57	Гвозди строительные ГОСТ 4028-63*		5×150	шт. / кг.	104 / 2.35	208 / 4.70
58	Шурупы путевые (стрелочные) ГОСТ 1145-70*		22×170	"	45 / 24.3	80 / 43.2
59			22×250	"	4 / 3.2	8 / 6.4
60	Шайбы пружинные ГОСТ 19115-73		ø 24	"	49 / 3.14	88 / 5.62
61	Скобы прижимные		—	"	9 / 8.64	18 / 17.28
62	Крюки прижимные		—	"	6 / 4.92	12 / 9.84
Итого металла при рельсах типа:			Р75	кг.	448.31	890.56
			Р65	"	448.31	890.56
			Р-50	"	448.31	890.56

Примечания:

1. Конструкция приведена на листе 17.
2. Доски настила крепятся к брусьям двумя гвоздями 5×150мм в каждом пересечении.
3. Железобетонные плиты крепятся к брусьям стрелочными шурупами 22×170мм.

Исполнил	Проверил	Копировал	Сверил
Глазунова	Зернова	Носова	Глазунова

Нач отдела	Гл.спец.	Гл.инж пр-та	Дата выпуска
Михайлов	Гордеев	Дмитрук	

Гипропромтрансстрой г. Москва

1175/9

1976 г.	Железнодорожные переезды. Путевая часть.	Спецификация материалов переходов с железобетонным настилом при деревянных шпалах и костыльном скреплении.	Типовые проектные решения 501-0-118	Альбом IX	Лист 5

№ № элементов	Наименование элементов и их размеры			Измеритель	Ширина перехода 4.34 м. через 1 путь	Ширина перехода 4.34 м. через 2 пути
1	2			3	4	5
	Заливка ниш в плитах битумом			куб. м.	0.01	0.02
1	Железобетонные плиты 1070×1000 марки П-2	При всех типах рельсов	бетон М-300	шт. / куб. м	12 / 1.02	24 / 2.04
			арматура кл. АТ / кл. АI	кг.	5.9 / 41.2	11.8 / 82.4
2	Лежни под крайние брусья укрепления настила	При всех типах рельсов	130×150×4750	шт. / куб. м	2 / 0.186	2 / 0.186
18	Крайние брусья крепления настила	Р 75	130×150×1050	"	10 / 0.205	10 / 0.205
19		Р 65	130×150×1050	"	10 / 0.205	10 / 0.205
20		Р 50	130×150×1050	"	10 / 0.205	10 / 0.205
21	Средние брусья крепления настила	Р 75	130×150×1320	"	5 / 0.129	10 / 0.258
22		Р 65	130×150×1320	"	5 / 0.129	10 / 0.258
23		Р 50	100×150×1320	"	5 / 0.099	10 / 0.198
24	Брусья крепления настила в междупутье.	Р 75	130×150×2120	"	—	5 / 0.207
25		Р 65	130×150×2120	"	—	5 / 0.207
26		Р 50	130×150×2130	"	—	5 / 0.208
13	Доски настила	Р 75	75×200×4500	"	2 / 0.135	4 / 0.27
13		Р 65	75×200×4500	"	2 / 0.135	4 / 0.27
14		Р 50	75×200×4500	"	2 / 0.135	4 / 0.27
15		При всех типах рельсов	75×150×4500	"	2 / 0.101	4 / 0.202
27	Опорные бруски	Р 75	100×130×430	"	16 / 0.089	32 / 0.179
27		Р 65	100×130×430	"	16 / 0.089	32 / 0.179
28		Р 50	100×130×430	"	16 / 0.089	32 / 0.179
29		Р 75	100×130×430	"	16 / 0.089	32 / 0.179
30		Р 65	100×100×430	"	16 / 0.069	32 / 0.138
31		Р 50	70×100×430	"	16 / 0.048	32 / 0.096
55		При всех типах рельсов	70×100×150	"	4 / 0.004	8 / 0.008
Итого лесоматериала при рельсах типа:		Р 75		куб. м.	0.938	1.694
		Р 65		"	0.918	1.653
		Р 50		"	0.867	1.552

1	2			3	4	5
56	Контрельсы Р 33	При всех типах рельсов	—	п. м. / кг.	12 / 401.76	24 / 803.52
57	Гвозди строительные ГОСТ 4028-63*		5×150	шт. / кг.	104 / 2.35	208 / 4.70
58	Шурупы путевые (стрелочные) ГОСТ 1145-70*		22×170	"	45 / 24.3	80 / 43.20
59			22×250	"	4 / 3.2	8 / 6.4
60	Шайбы пружинные ГОСТ 19115-73		Ø 24	"	49 / 3.14	88 / 5.62
61	Скобы прижимные		—	"	9 / 8.64	18 / 17.28
62	Крюки прижимные		—	"	6 / 4.92	12 / 9.84
Итого металла при рельсах типа:			Р 75	кг.	448.31	890.56
			Р 65	"	448.31	890.56
			Р 50	"	448.31	890.56

Примечания:

1. Конструкция приведена на листе 18.
2. Доски настила крепятся к брусьям двумя гвоздями 5×150 мм в каждом пересечении.
3. Ж.б. плиты крепятся к брусьям стрелочными шурупами 22×170 мм.

Исполнил Глазунова Проверил Зернова Копировал Носкова Сверил Глазунова	Гипропромтрансстрой г. Москва	1976 г.	Железнодорожные переезды. Путевая часть.	Спецификация материалов переходов с железобетонным настилом при деревянных шпалах и скреплении марки „К".	Типовые проектные решения 501-0-118	Альбом IX	Лист 6

1175/9

№ элемента	Наименование элемента и их размеры			Измеритель	Ширина перехода 4.34 м. через 1 путь	Ширина перехода 4.34 м. через 2 пути
1	2			3	4	5
—	Заливка ниш в плитах битумом			куб м.	0.01	0.02
1	Железобетонные плиты 1070×1000 марки П-2	при всех типах рельсов	бетон М-300	шт. / куб.м	12 / 1.02	24 / 2.04
			арматура кл. А-I / кл. В-I	кг	5.9 / 41.2	11.8 / 82.4
2	Лежни под крайние брусья укрепления настила		130×150×4750	шт / куб.м	2 / 0.186	2 / 0.186
3	Лежни между шпал		150×150×2500	"	5 / 0.280	10 / 0.56
4	Крайние брусья крепления настила	Р 75	130×150×1200	"	10 / 0.234	10 / 0.234
5		Р 65	130×150×1200	"	10 / 0.234	10 / 0.234
6		Р 50	130×150×1200	"	10 / 0.234	10 / 0.234
7	Средние брусья крепления настила	Р 75	130×150×1320	"	5 / 0.129	10 / 0.258
8		Р 65	100×150×1320	"	5 / 0.099	10 / 0.198
9		Р 50	75×150×1320	"	5 / 0.074	10 / 0.148
10	Брусья крепления настила в междупутье	Р 75	130×150×2420	"	—	5 / 0.236
11		Р 65	130×150×2420	"	—	5 / 0.236
12		Р 50	130×150×2420	"	—	5 / 0.236
13	Доски настила	Р 75	75×200×4500	"	2 / 0.135	4 / 0.27
13		Р 65	75×200×4500	"	2 / 0.135	4 / 0.27
14		Р 50	75×200×4500	"	2 / 0.135	4 / 0.27
15		при всех типах рельсов	75×150×4500	"	2 / 0.101	4 / 0.202
16	Опорные бруски	Р 75	100×130×150	"	10 / 0.02	20 / 0.04
16		Р 65	100×130×150	"	10 / 0.02	20 / 0.04
17		Р 50	100×100×150	"	10 / 0.015	20 / 0.03
55		при всех типах рельсов	100×130×150	"	4 / 0.008	8 / 0.016
Итого лесоматериала при рельсах типа:		Р 75		куб.м.	1.089	1.994
		Р 65		"	1.059	1.934
		Р 50		"	1.029	1.874

1	2			3	4	5
56	Контррельсы Р 33	при всех типах рельсов	—	п.м. / кг.	12 / 401.76	24 / 803.52
57	Гвозди строительные ГОСТ 4028-63*	Р 75	5×150	шт. / кг	60 / 1.35	120 / 2.69
		Р 65		"	60 / 1.35	120 / 2.69
		Р 50		"	100 / 2.24	200 / 4.48
58	Шурупы путевые (стрелочные) ГОСТ 1145-70*	Р 75	22×170	"	45 / 24.3	80 / 43.2
		Р 65		"	45 / 24.3	80 / 43.2
		Р 50		"	25 / 13.5	40 / 21.6
59	Шурупы путевые (стрелочные)	при всех типах рельсов	22×250	"	4 / 3.2	8 / 6.4
60	Шайбы пружинные ГОСТ 19115-73	Р 75	ø 24	"	49 / 3.14	88 / 5.62
		Р 65		"	49 / 3.14	88 / 5.62
		Р 50		"	29 / 1.86	48 / 3.08
61	Скобы прижимные	при всех типах рельсов	—	"	9 / 8.64	18 / 17.28
62	Крюки прижимные		—	"	6 / 4.92	12 / 9.84
63	Костыли путевые ГОСТ 5812-75		8-230	"	10 / 5.09	20 / 10.18
Итого металла при рельсах типа:			Р 75	кг	452.40	898.73
			Р 65	"	452.40	898.73
			Р 50	"	444.21	876.38

Примечания:

1. Конструкция приведена на листе 19.
2. Доски настила крепятся к брусьям двумя гвоздями 5×150 в каждом пересечении.
3. Брусья №3, уложенные между шпалами, крепятся к подошве рельсов (с внутренней стороны) двумя костылями.
4. Железобетонные плиты крепятся к брусьям стрелочными шурупами 22×110 мм.

Гипропромтрансстрой г. Москва	1976г	Железнодорожные переезды. Путевая часть.	Спецификация материалов переходов с железобетонным настилом при железобетонных шпалах и окраплении марки „К".	Типовые проектные решения 501-0-118	Альбом IX	Лист 7

1175/9

Исполнил Михайлов; Проверил Гордеев; Копировал Дмитрук; Сверил Фефина; Нач. отдела; Гл. специал.; Гл. инж. пр-та; Дата выпуска

NN элементов	Наименование элементов и их размеры			Измеритель	Ширина перехода 4.0 м: через 1 путь	Ширина перехода 4.0 м: через 2 пути
1	2			3	4	5
46	Крайние брусья крепления настила	Р75	150×150×450	шт. / куб.м	16 / 0.162	16 / 0.162
46		Р65	150×150×450	"	16 / 0.162	16 / 0.162
47		Р50	130×150×450	"	16 / 0.14	16 / 0.14
48	Средние брусья крепления настила	Р75	150×150×1320	"	8 / 0.238	16 / 0.476
48		Р65	150×150×1320	"	8 / 0.238	16 / 0.476
21		Р50	130×150×1320	"	8 / 0.206	16 / 0.411
49	Брусья крепления настила в междупутье.	Р75	150×150×2120	"	—	8 / 0.38
49		Р65	150×150×2120	"	—	8 / 0.38
50		Р50	130×150×2130	"	—	8 / 0.333
44	Доски настила	При всех типах рельсов	50×150×4000	"	2 / 0.06	4 / 0.12
45			50×200×4000	"	11 / 0.44	28 / 1.12
33	Опорные бруски	Р75	100×130×430	"	14 / 0.08	28 / 0.16
33		Р65	100×130×430	"	14 / 0.08	28 / 0.16
34		Р50	100×100×430	"	14 / 0.06	28 / 0.12
53		Р75	100×150×430	"	14 / 0.09	28 / 0.18
53		Р65	100×150×430	"	14 / 0.09	28 / 0.18
54		Р50	100×130×430	"	14 / 0.08	28 / 0.16
55		При всех типах рельсов	70×100×150	"	4 / 0.004	8 / 0.008
Итого лесоматериала при рельсах типа:			Р75	куб.м.	1.074	2.606
			Р65	"	1.074	2.606
			Р50	"	0.990	2.412

1	2			3	4	5
56	Контррельсы Р33	при всех типах рельсов	—	п.м. / кг.	11 / 368.28	22 / 736.56
57	Гвозди строительные ГОСТ 4028-63*		5×150	шт / кг.	264 / 5.91	624 / 14.0
58	Шурупы путевые (стрелочные) ГОСТ 1145-70*		22×170	"	32 / 17.28	64 / 34.56
59			22×250	"	4 / 3.2	8 / 6.4
60	Шайбы пружинные ГОСТ 19115-73		ø24	"	36 / 2.31	72 / 4.62
Итого металла при рельсах типа:			Р75	кг.	396.98	796.14
			Р65	"	396.98	796.14
			Р50	"	396.98	796.14

Примечание:

Конструкция приведена на листе 20.

Исполнил	Проверил	Копировал
Глазунова	Зерова	Носкова
Сверил	Дмитрук	Федина
Нач.отдела	Гл.специал.	Гл.инж.пр-та
Дата выпуска		

Гипропромтрансстрой г. Москва

1175/9

1976г.	Железнодорожные переезды. Путевая часть.	Спецификация материалов переходов с деревянным настилом при деревянных шпалах и костыльном скреплении.	Типовые проектные решения 501-0-118	Альбом IX	Лист 8

№ элементов	Наименование элементов и их размеры			Измеритель	Ширина перехода 4.0 м. через 1 путь	Ширина перехода 4.0 м. через 2 пути
1	2			3	4	5
46	Крайние бруски крепления настила	Р 75	150×150×450	шт. / куб.м.	16 / 0.162	16 / 0.162
46		Р 65	150×150×450	"	16 / 0.162	16 / 0.162
47		Р 50	130×150×450	"	16 / 0.14	16 / 0.14
48	Средние бруски крепления настила	Р 75	150×150×1320	"	8 / 0.238	16 / 0.476
48		Р 65	150×150×1320	"	8 / 0.238	16 / 0.476
21		Р 50	130×150×1320	"	8 / 0.206	16 / 0.411
49	Бруски крепления настила в междупутье	Р 75	150×150×2120	"	—	8 / 0.38
49		Р 65	150×150×2120	"	—	8 / 0.38
50		Р 50	130×150×2130	"	—	8 / 0.333
44	Доски настила	при всех типах рельсов	50×150×4000	"	2 / 0.06	4 / 0.12
45			50×200×4000	"	11 / 0.44	28 / 1.12
27	Опорные бруски	Р 75	100×130×430	"	14 / 0.078	28 / 0.156
27		Р 65	100×130×430	"	14 / 0.078	28 / 0.156
28		Р 50	100×130×430	"	14 / 0.078	28 / 0.156
51		Р 75	100×130×430	"	14 / 0.078	28 / 0.156
51		Р 65	100×130×430	"	14 / 0.078	28 / 0.156
52		Р 50	100×130×430	"	14 / 0.073	28 / 0.156
55		при всех типах рельсов	70×100×150	"	4 / 0.004	8 / 0.008
	Итого лесоматериала при рельсах типа:		Р 75	куб.м.	1.06	2.578
			Р 65	"	1.06	2.578
			Р 50	"	1.006	2.444

1	2			3	4	5
56	Контрельсы Р 33	при всех типах рельсов	—	п.м. / кг.	11 / 368.28	22 / 736.56
57	Гвозди строительные ГОСТ 4028-63*		5×150	шт. / кг.	264 / 5.91	624 / 14.0
58	Шурупы путевые (стрелочные) ГОСТ 1145-70*		22×170	"	32 / 17.28	64 / 34.56
59			22×250	"	4 / 3.2	8 / 6.4
60	Шайбы пружинные ГОСТ 19115-73		ø 24	"	36 / 2.31	72 / 4.62
	Итого металла при рельсах типа:		Р 75	кг	396.98	796.14
			Р 65	"	396.98	796.14
			Р 50	"	396.98	796.14

Примечание:

Конструкция прибойна на листе 21.

Исполнил	Глазунова	Нач.отдела	Михайлов
Проверил	Зернова	Гл.специал.	Горбев
Контроль	Носкова	Гл.инж.пр-та	Дмитрук
Сверил	Глазунова	Дата выпуска:	

Гипропромтрансстрой г. Москва

1175/9

1976г	Железнодорожные переезды. Путевая часть.	Спецификация материалов переходов с деревянным настилом при деревянных шпалах скрепления марки „К" и рельсах Р 75, Р 65 и Р 50.	Типовые проектные решения 501-0-118	Альбом IX	Лист 9

N элементов	Наименование элементов и их размеры			Измер.	Ширина перехода 4.0 м через 1 путь	Ширина перехода 4.0 м через 2 пути
1	2			3	4	5
38	Лежни между шпал	при всех типах рельсов	150×150×3000	шт / куб м	8 / 0.54	16 / 1.08
39	Крайние брусья крепления настила	Р 75	130×150×600	"	16 / 0.187	16 / 0.187
39		Р 65	130×150×600	"	16 / 0.187	16 / 0.187
40		Р 50	100×150×600	"	16 / 0.144	16 / 0.144
41	Средние брусья крепления настила	Р 75	130×150×1320	"	8 / 0.206	16 / 0.412
41		Р 65	130×150×1320	"	8 / 0.206	16 / 0.412
8		Р 50	100×150×1320	"	8 / 0.158	16 / 0.317
42	Брусья крепления настила в междупутье.	Р 75	130×150×2420	"	—	8 / 0.376
42		Р 65	130×150×2420	"	—	8 / 0.376
43		Р 50	100×150×2430	"	—	8 / 0.292
44	Доски настила	при всех типах рельсов	50×150×4000	"	2 / 0.06	4 / 0.12
45			50×200×4000	"	11 / 0.44	28 / 1.12
16	Опорные бруски	Р 75	100×130×150	"	16 / 0.031	32 / 0.062
16		Р 65	100×130×150	"	16 / 0.031	32 / 0.062
17		Р 50	100×100×150	"	16 / 0.024	32 / 0.048
55		при всех типах рельсов	70×100×150	"	4 / 0.004	8 / 0.008
Итого лесоматериала при рельсах типа:			Р 75	куб. м	1.468	3.365
			Р 65	"	1.468	3.365
			Р 50	"	1.370	3.129

1	2			3	4	5
56	Контрельсы Р 33	При всех типах рельсов		п. м / кг	11 / 368.28	22 / 736.56
57	Гвозди строительные ГОСТ 4028-63*		5×150	шт. / кг.	240 / 5.38	576 / 12.90
58	Шурупы путевые (стрелочные) ГОСТ 1145-70*		22×170	"	32 / 17.28	64 / 34.56
59			22×250	"	4 / 3.2	8 / 6.4
60	Шайбы пружинные ГОСТ 19115-73		⌀24	"	36 / 2.31	72 / 4.62
63	Костыли путевые ГОСТ 5812-75		б-230	"	16 / 8.14	32 / 16.29
Итого металла при рельсах типа:			Р 75	кг.	404.59	811.33
			Р 65	"	404.59	811.33
			Р 50	"	404.59	811.33

Примечание:

Конструкция приведена на листе 22.

1976г	Железнодорожные переезды. Путевая часть.	Спецификация материалов переходов с деревянным настилом при железобетонных шпалах и креплений марки „К".	Типовые проектные решения 501-0-118	Альбом IX	Лист 10

1175/9

Гипропромтрансстрой г. Москва

Нач. отдела — Михайлов; Гл. специал. — Горбсей; Гл. инж. пр-та — Дмитрук; Дата выпуска:

Исполнил — Фефина; Проверил — Зернова; Копировал — Носкова; Сверил — Фефина

Разрез по 1-1

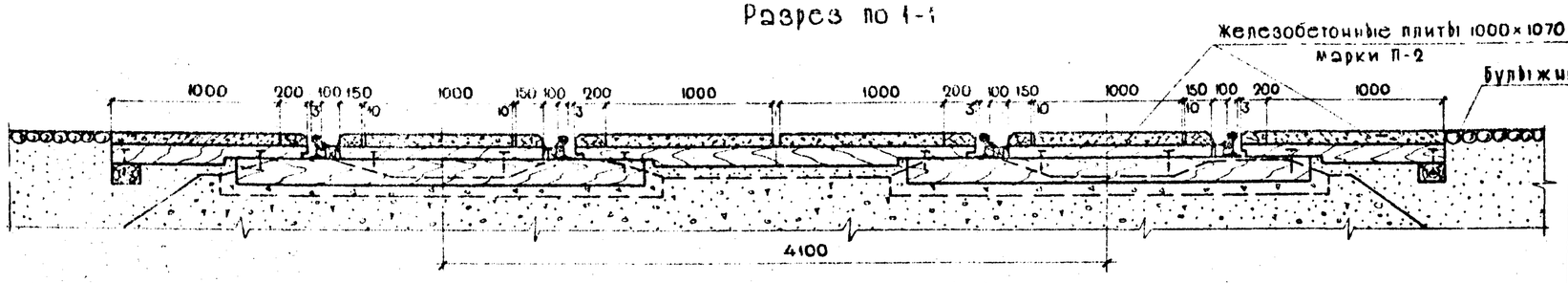

Наименование работ	Един. измер	1 путь	2 пути
Замена существующего балласта щебеночным	$м^3$	8.6	18.1
Щебеночное основание	"	1.7	3.4
Дренажная призма	"	33.6	
Планировка дренажной призмы	$м^2$	55.0	

План

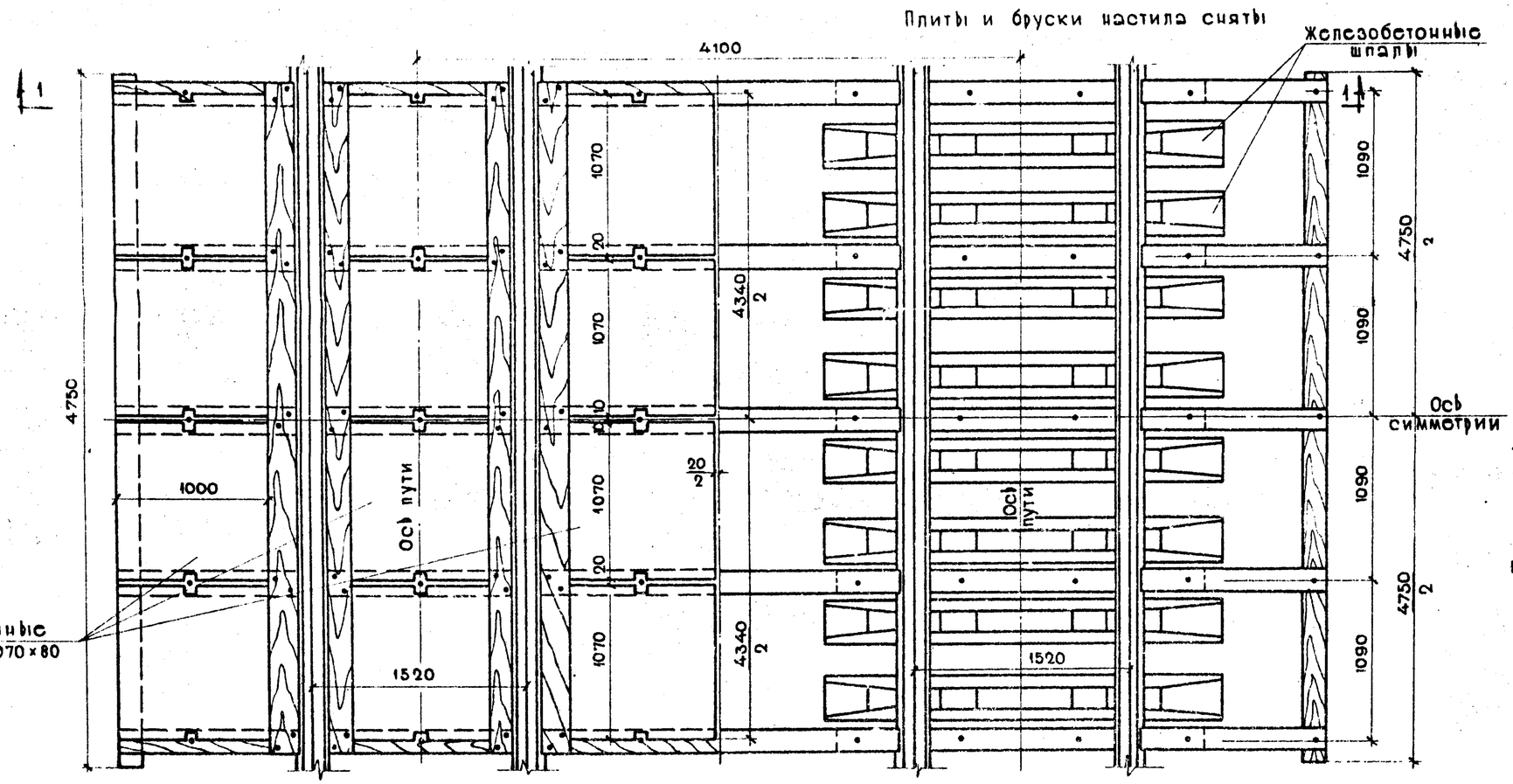

Примечания:

1. Крепление железобетонных плит к брусьям производится путевыми шурупами (стрелочными) 22×170 мм.
2. Ниши в местах крепления плит к брусьям заполняются битумом с песком и щебнем.
3. Все брусья перед укладкой железобетонных плит должны быть тщательно подбиты балластом.
4. При междупутьи более 4.10м пространство между плитами заполняется дощатым настилом по месту.
5. Размеры указаны в миллиметрах.

Исполнил	Федина
Проверил	Белова
Копировал	Носова
Сверил	Федина
М-б 1:25	
Начотдела	Михайлов
Гл.специал.	Козорин
Гл.инж.пр-та	Дмитрук
Дата выпуска	

Гипротрансстрой г. Москва

1175/9

1976 г	Железнодорожные переезды. Путевая часть.	План перехода с железобетонным настилом и железобетонными шпалами.	Типовые проектные решения 501-0-118	Альбом IX	Лист 11

Разрез по 1-1

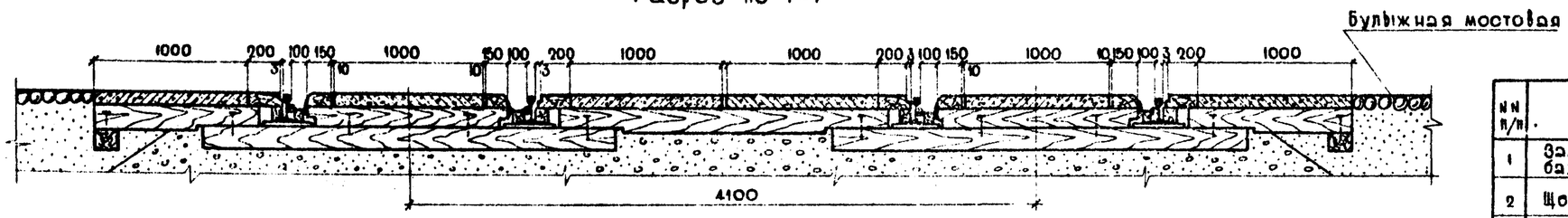

№№ п/п	Наименование работ	Един. измер.	1 путь	2 пути
1	Замена существующего балласта щебеночным.	$м^3$	8.6	18.1
2	Щебеночное основание.	"	1.7	3.4
3	Дренажная призма	"	30.2	
4	Планировка дренажной призмы.	$м^2$	53.0	

План

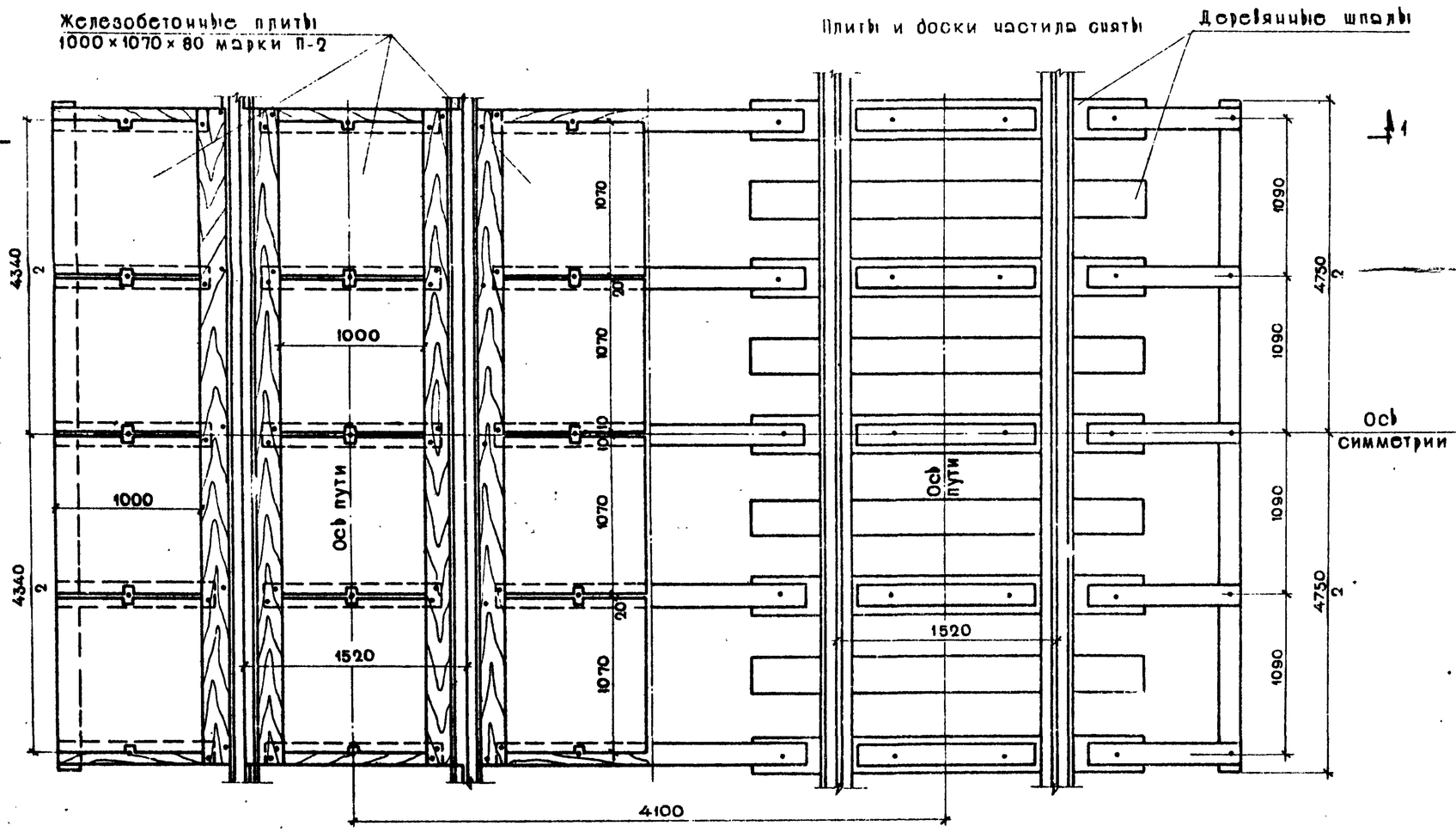

Примечания:

1. Крепление железобетонных плит к брусьям производится путевыми шурупами (стрелочными) 22×170мм.
2. Ниши в местах крепления плит к брусьям заполняются битумом с песком и щебнем.
3. Все брусья перед укладкой железобетонных плит должны быть тщательно подбиты балластом.
4. При междупутьи более 4.10м пространство между плитами заполняется деревянным настилом.
5. Размеры указаны в миллиметрах.

1976г	Железнодорожные переезды. Путевая часть.	План переходов с железобетонным настилом и деревянными шпалами.	Типовые проектные решения 501-0-118	Альбом IX	Лист 12

1175/9

Гипропромтрансстрой г. Москва

Нач отдела	Федина	
Гл.специал.	Зернова	
Гл. инж пр-та	Носкова	
Дата выпуска	Федина	
Исполнил	Михайлов	
Проверил	Поздрин	
Копировал	Дмитрук	
Сверил		
М-б 1:25		

Разрез по 1-1

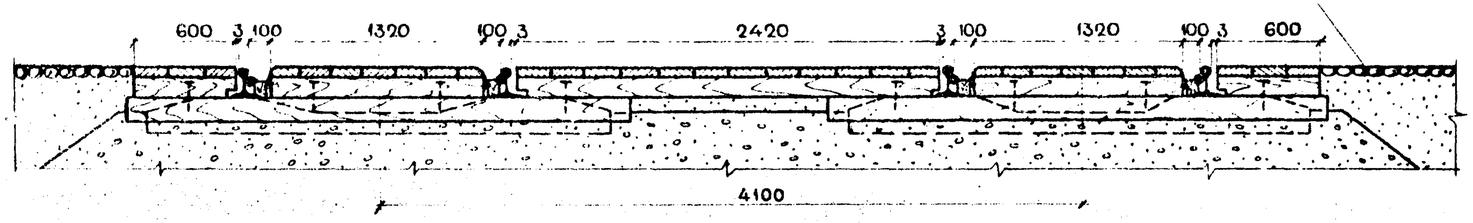

План

Доски настила сняты

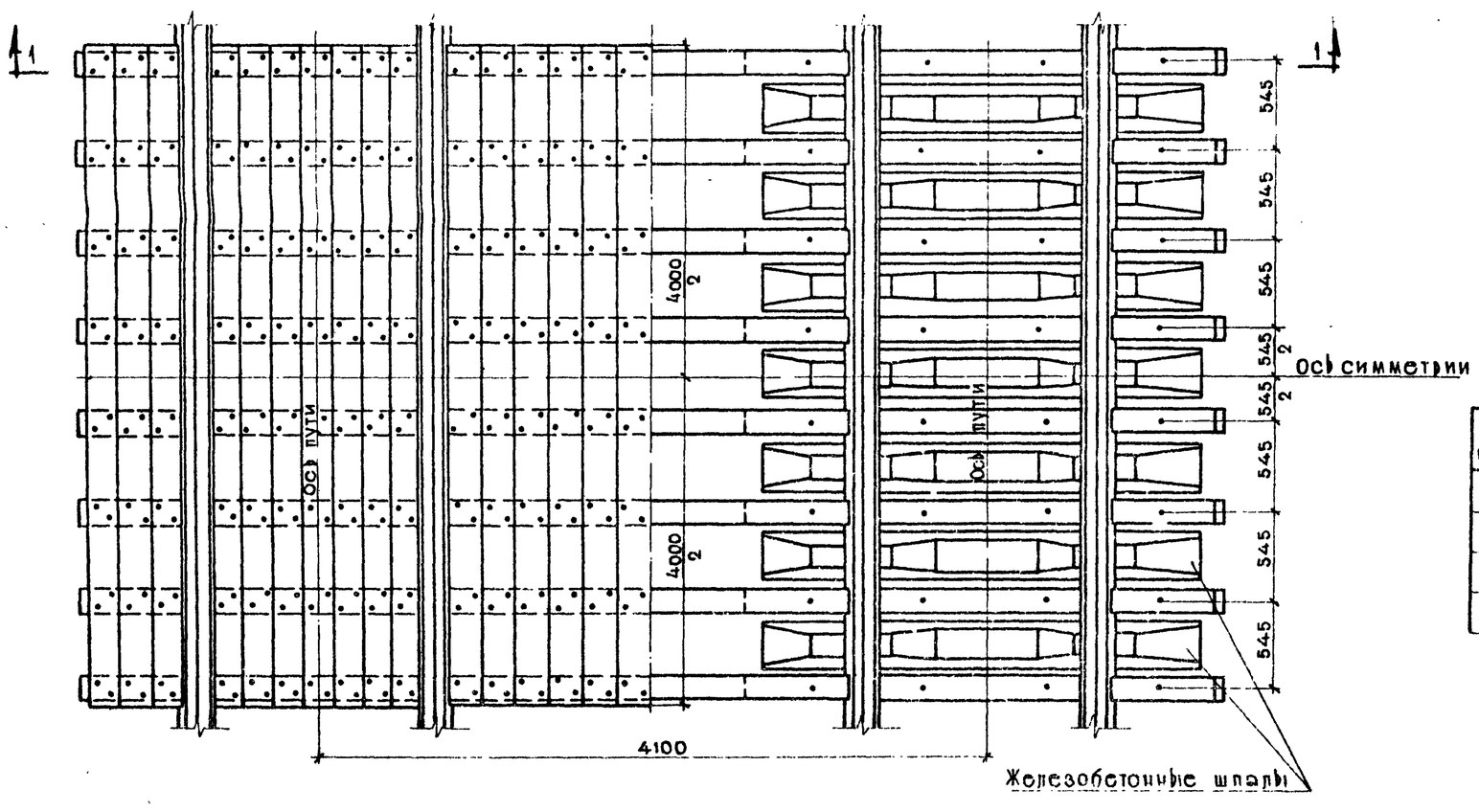

Примечания:

1. Крепление деревянного настила к брусьям производится двумя гвоздями в каждом пересечении.
2. Все поперечные брусья должны быть тщательно подбиты балластом.
3. Размеры на чертеже указаны в миллиметрах.

NN п/п	Наименование работ	Един измер	1 путь	2 пути
1	Замена существующего балласта щебеночным.	$м^3$	8.6	18.1
2	Щебеночное основание.	"	1.6	3.2
3	Дренажная призма.	"	33.6	
4	Планировка дренажной призмы		55.0	

Гипропромтрансстрой г. Москва	Нач отдела Гл специал Гл инж пр-та Дата выпуска	Исполнил Проверил Копировал Сверил м 1:25	Михайлов Позорин Дмитрук	Фефина Белова Носова Фефина	

1175/9

1976 г	Железнодорожные переезды. Путевая часть.	План перехода с деревянным настилом и железобетонными шпалами.	Типовые проектные решения 501-0-118	Альбом IX	Лист 13

Разрез по 1-1

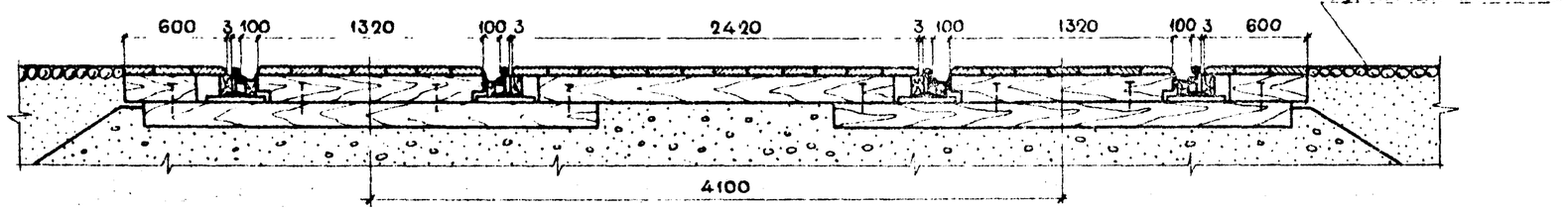

План

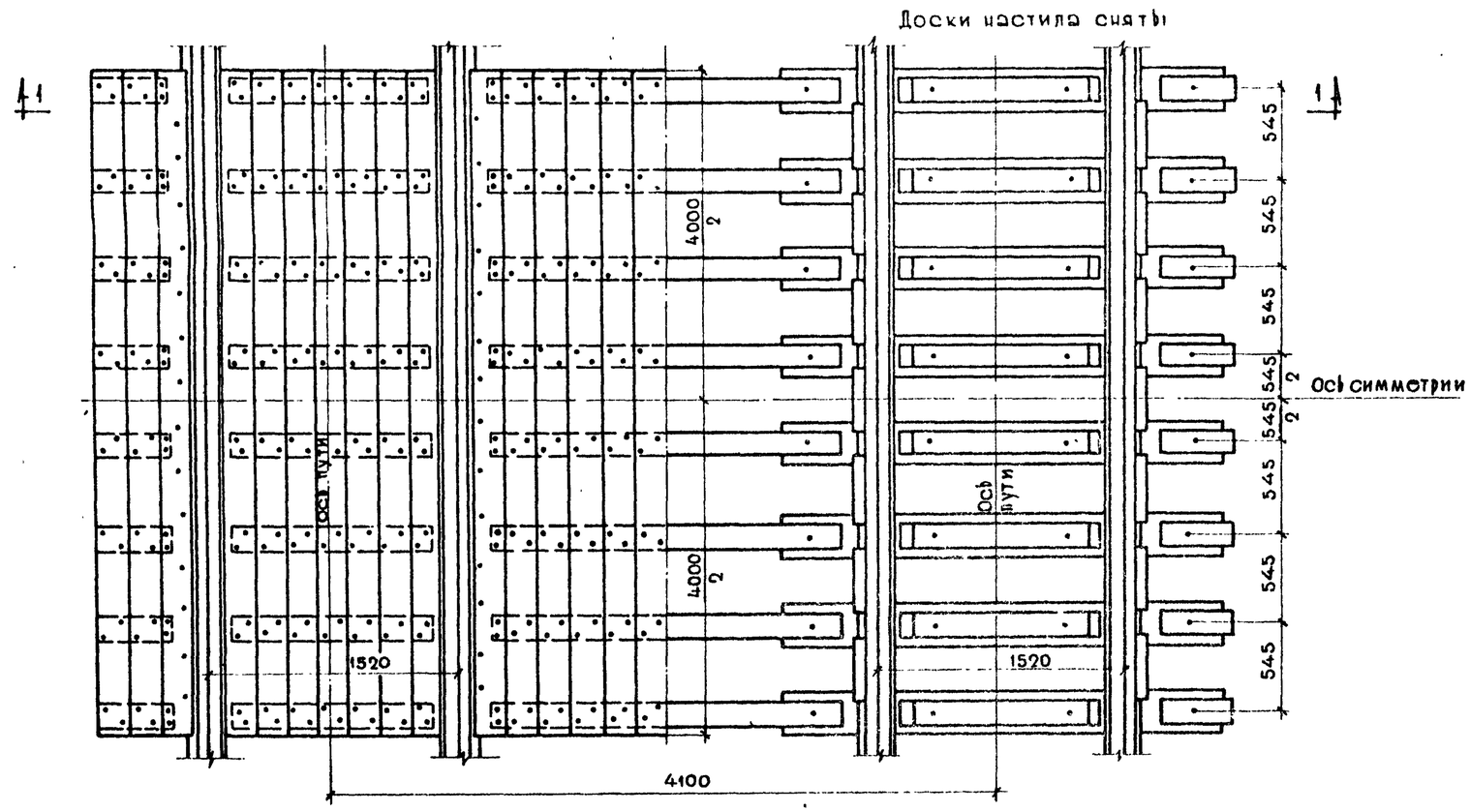

Примечания:

1. Крепление деревянного настила к брусьям производится двумя гвоздями в каждом пересечении.
2. Все поперечные брусья междупутья должны быть тщательно подбиты балластом.
3. Размеры на чертеже указаны в миллиметрах.

№№ п/п	Наименование работ	Един. измер	1 путь	2 пути
1	Замена существующего балласта щебеночным.	$м^3$	8.6	18.1
2	Щебеночное основание	"	1.6	3.2
3	Дренажная призма.	"	30.2	
4	Планировка дренажной призмы.	$м^2$	53.0	

Гипропромтрансстрой г. Москва	1976 г	Железнодорожные переезды. Путевая часть	План перехода с деревянным настилом и деревянными шпалами.	Типовые проектные решения 501-0-118	Альбом IX	Лист 14

1175/9

Исполнил Федина
Проверил Зернова
Копировал Доскова
Сверил Федина
М-6 1:25
Нач отдела Михайлов
Гл спеціал. Розбрин
Гл инж пр-та Дмитрук
Дата выпуска

При деревянных шпалах и скреплении марки „К"

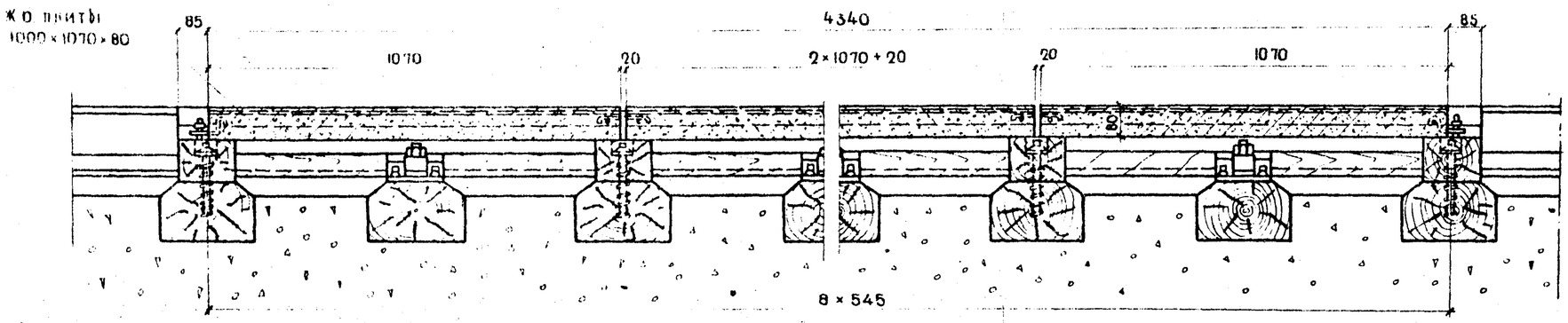

При деревянных шпалах и костыльном скреплении.

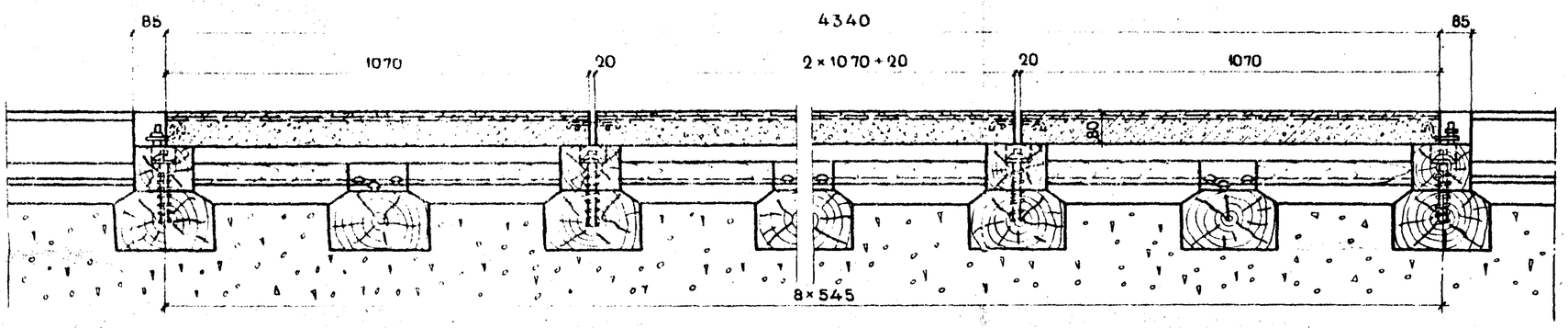

При железобетонных шпалах и скреплении марки „КБ"

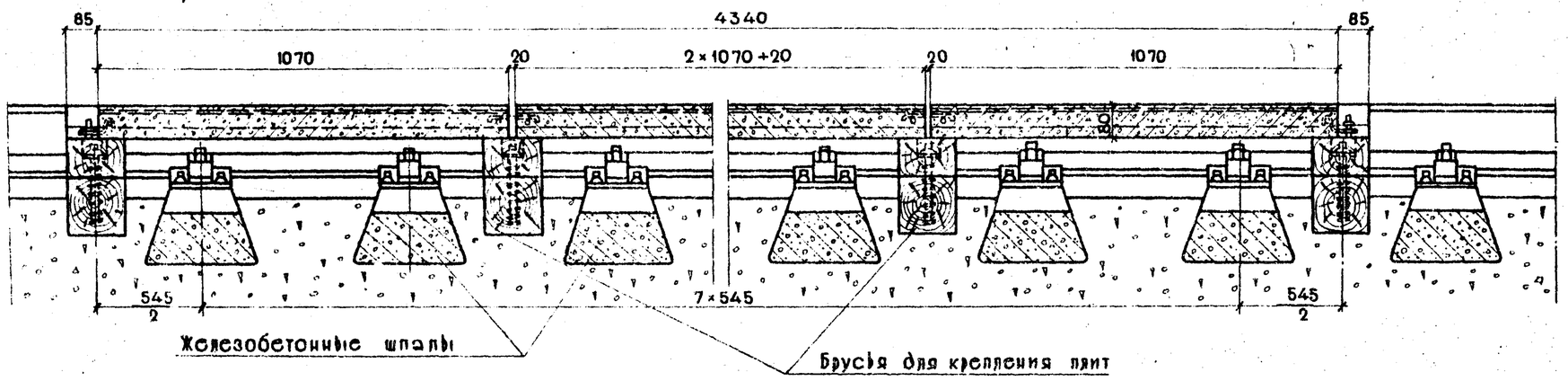

Примечания:

1. Ширина перехода принята из условия 1840 штук шпал на 1 км.
2. Перед укладкой плит на деревянные шпалы, последние в пределах перехода должны быть заменены на новые и тщательно подбиты.
3. Размеры указаны в миллиметрах.

Гипропромтрансстрой г. Москва

Главный инженер проекта Дмитрук
Главный специалист Гедрин
Старший инженер проекта Дмитрук
Проверил Михайлов
Копировал Носкова
Серия М-0 1:10
Дата выпуска Глазунова

1175/9

1976 г.	Железнодорожные переезды Путевая часть.	Поперечные разрезы переходов с железобетонным настилом шириной 4.34 м.	Типовые проектные решения 501-0-118	Альбом IX	Лист 15

При деревянных шпалах и скреплении марки „К"

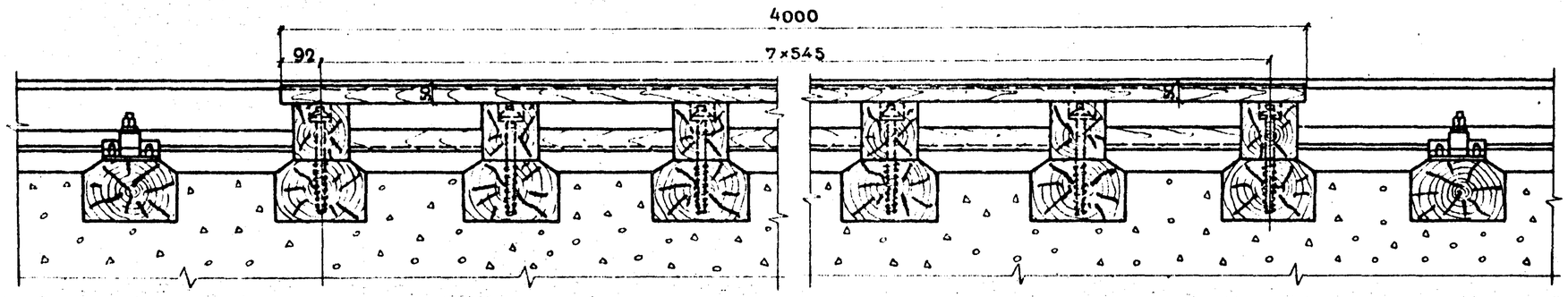

При деревянных шпалах и костыльном скреплении

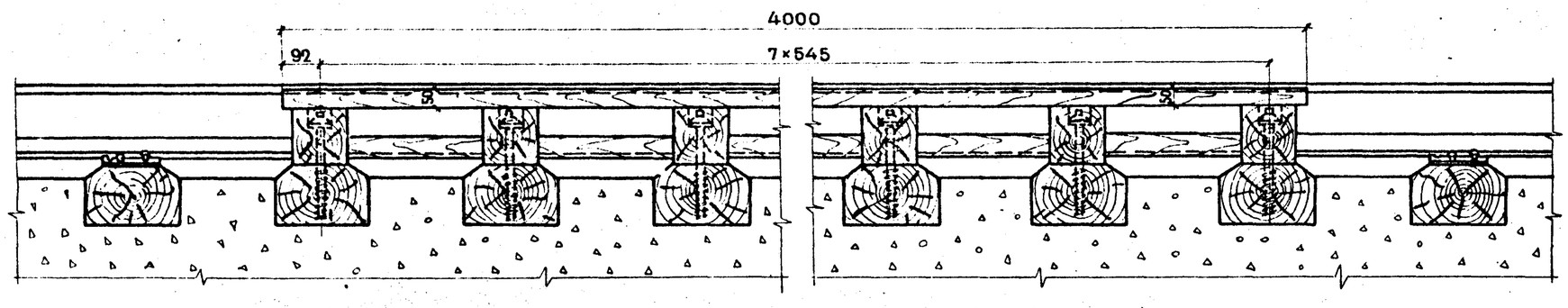

При железобетонных шпалах и скреплении марки „КБ"

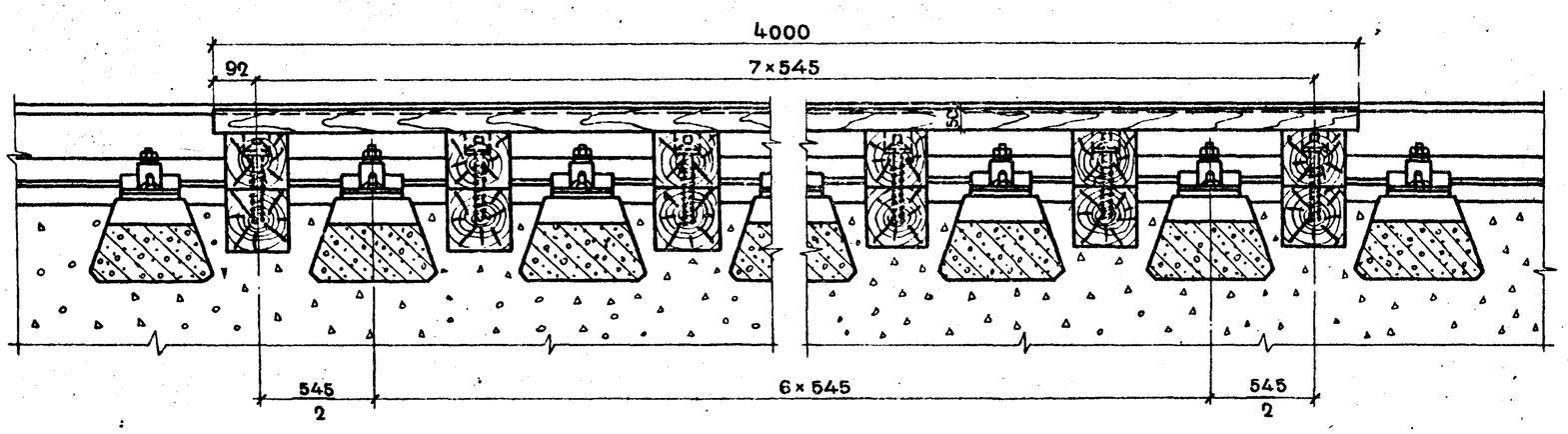

Примечания:

1. Ширина перехода принята из условия раскладки 1840 штук шпал на 1 км. При иной раскладке шпал, ширина перехода корректируется в соответствии с фактическим расстоянием между шпалами.
2. Перед укладкой настила на деревянные шпалы, последние, в пределах перехода, должны быть заменены на новые и тщательно подбиты.
3. Размеры указаны в миллиметрах.

Гипропромтрансстрой г. Москва	Нач отдела Гл. специал. Гл. инж. пр-та Дата выпуска	Михайлов Козорин Дмитрук	Исполнил Проверил Копировал Сверил	Глазунова Зернова Носкова Глазунова	М-6 1:10

1976 г	Железнодорожные переезды. Путевая часть.	Поперечные разрезы переходов с деревянным настилом шириной 4.0 м.	Типовые проектные решения 501-0-118	Альбом IX	Лист 16

1475/9

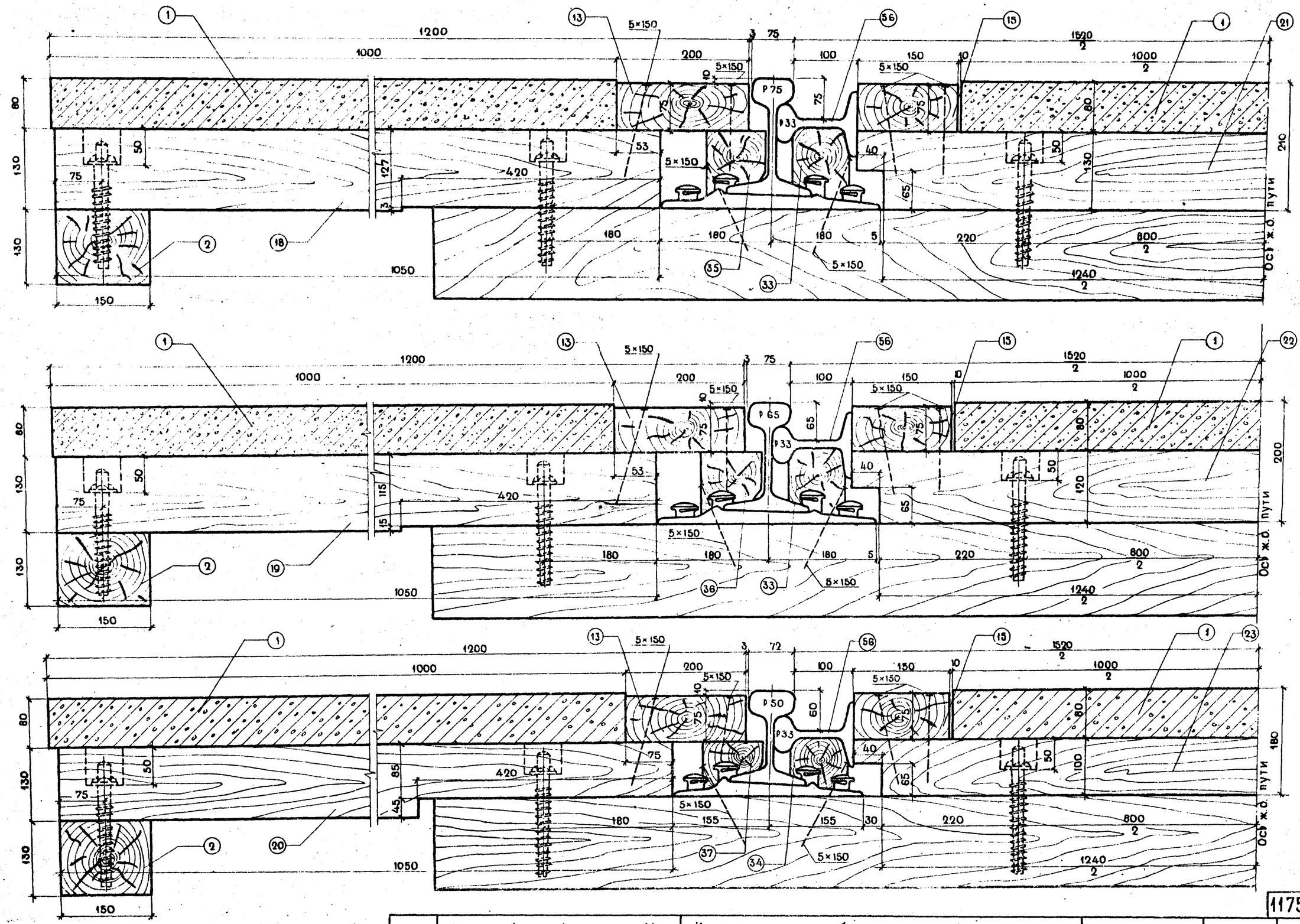

Гипропромтрансстрой г. Москва	Нач. отдела	Михайлов	Исполнил	Глазунова	
	Гл. специал.	Гордеев	Проверил	Зернова	
	Гл. инж. пр-та	Дмитрук	Сверил	Глазунова	
	Дата выпуска:		Копировал	Носкова	
			м-б 1:4		

1976г.	Железнодорожные переезды. Путевая часть.	Крепление железобетонного настила при деревянных шпалах, костыльном скреплении и рельсах Р75; Р65; Р50.	Типовые проектные решения 501-0-118	Альбом IX	Лист 17

1175/9

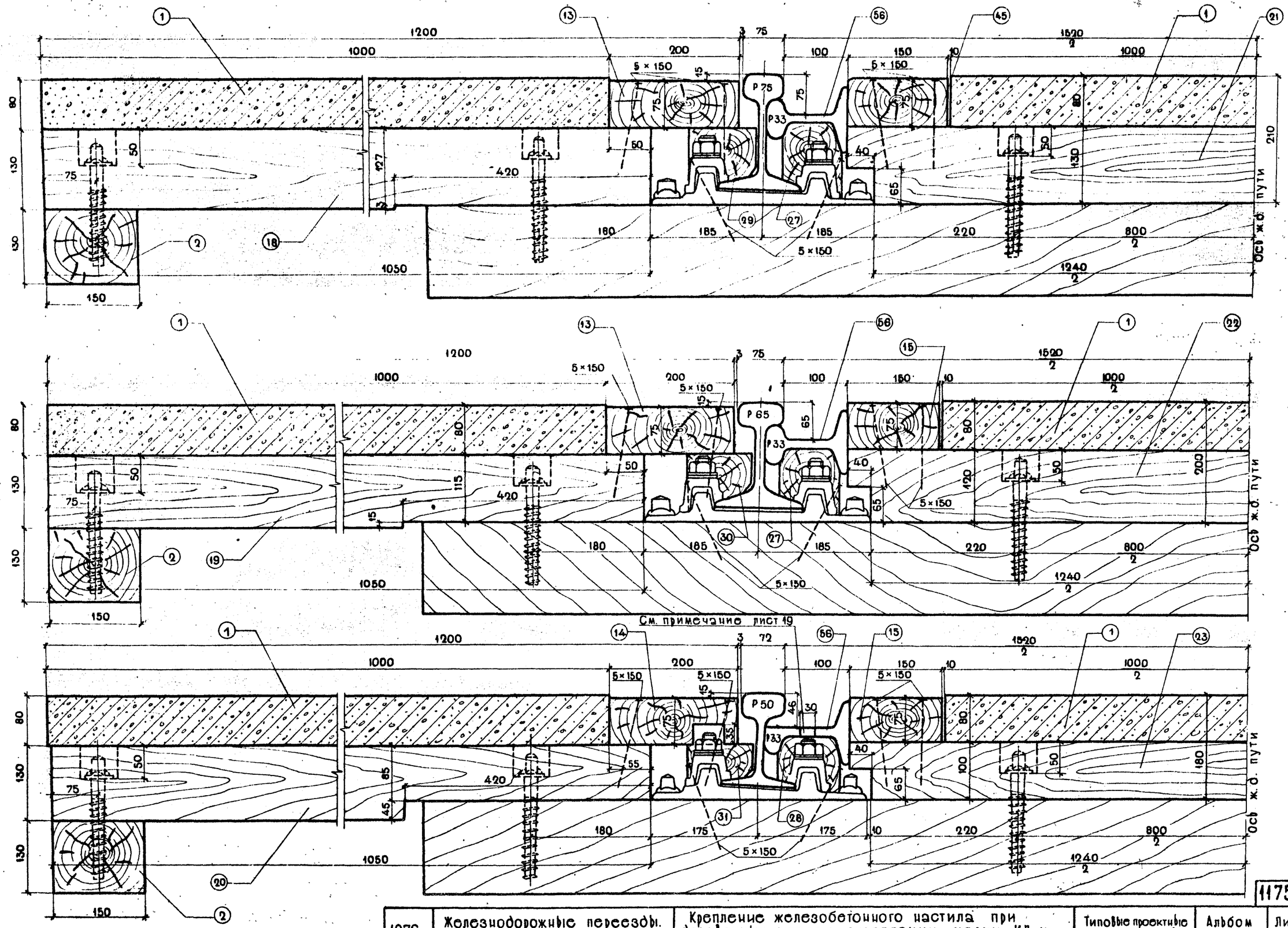

Гипропромтрансстрой г. Москва	Нач. отдела Михайлов; Гл. специал. Гордеев; Гл. инж. пр-та Дмитрук; Дата выпуска	Исполнил Глазунова; Проверил Зеркова; Сверил Глазунова; Копировал Москова; М-б 1:4	1976г.	Железнодорожные переезды. Путевая часть.	Крепление железобетонного настила при деревянных шпалах, скреплении марки „К" и рельсах Р 75; Р 65 и Р 50.	Типовые проектные решения 501-0-118	Альбом IX	Лист 18

1175/9

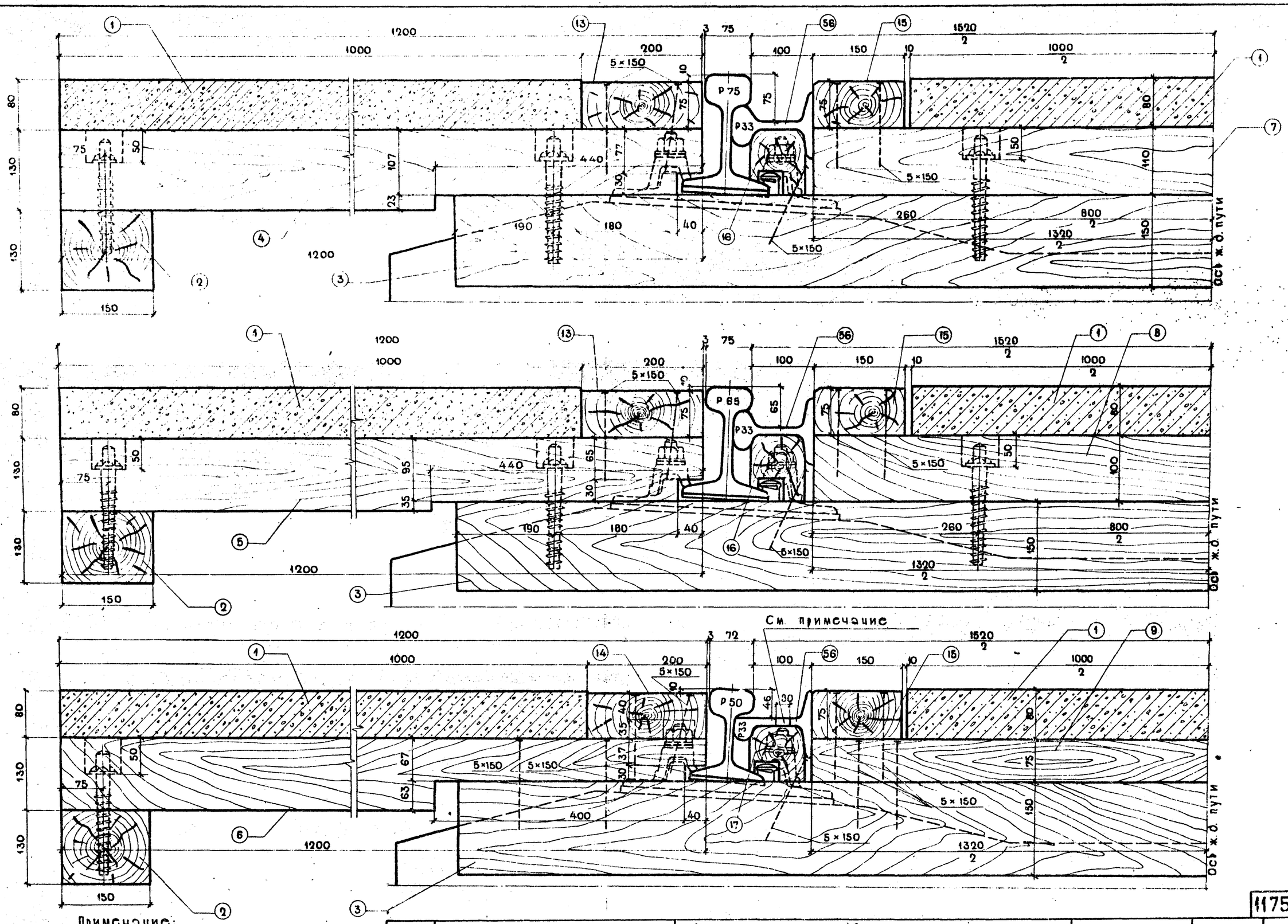

Примечание:
Отверстия диаметром 30мм сверлить по месту под клеммными болтами при необходимости.

1976г	Железнодорожные переезды. Путевая часть.	Крепление железобетонного настила при железобетонных шпалах, скреплении марки „К" и рельсах Р75; Р65 и Р50.	Типовые проектные решения 501-0-118	Альбом IX	Лист 19

1175/9

Гипропромтрансстрой г. Москва

Нач. отдела	Михайлов	
Гл. специал.	Горбеев	
Гл. инж. пр-та	Дмитрук	
Дата выпуска		
Исполнил		Фефина
Проверил		Зерноба
Копировал		Носкова
Сверил		Фефина
М-б 1:4		

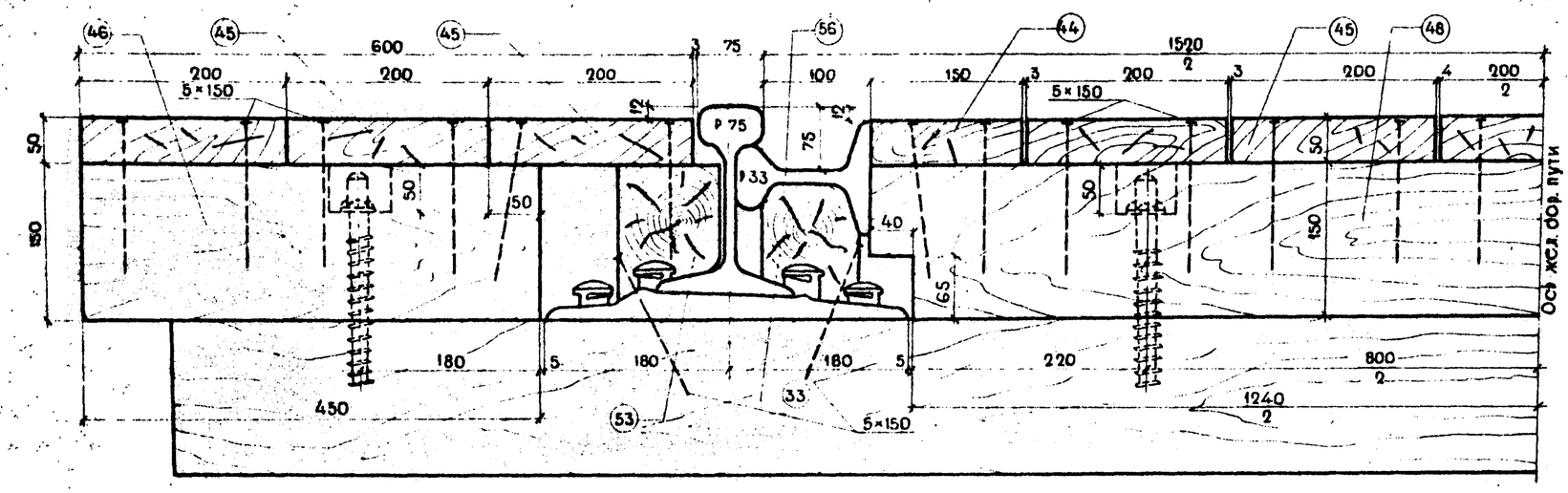

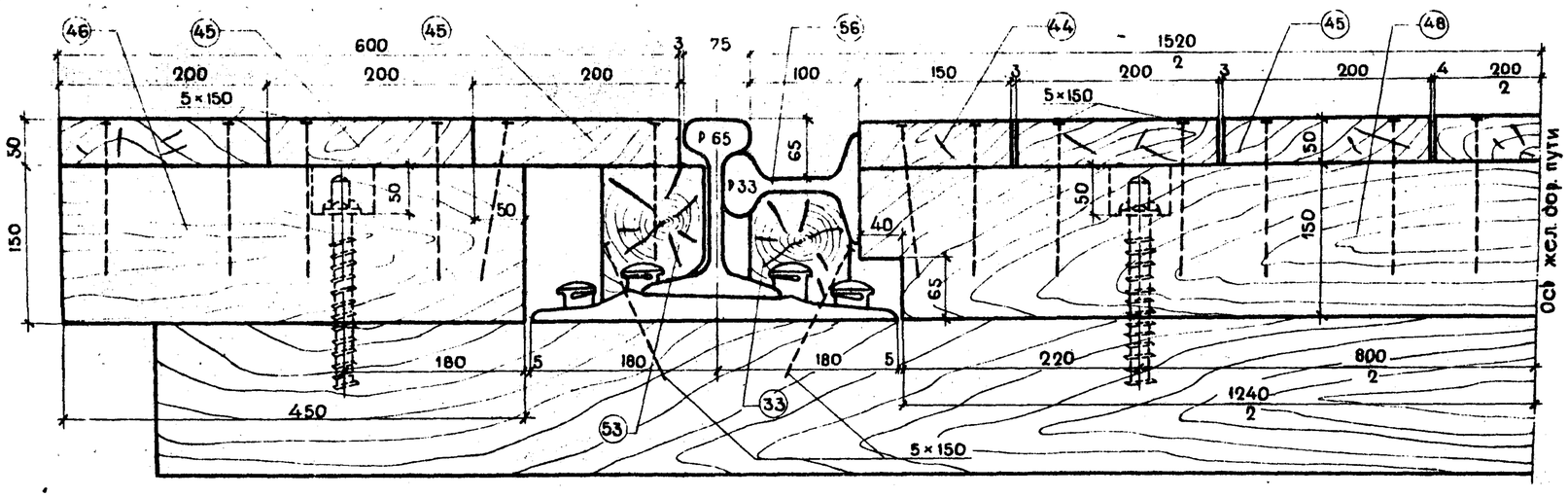

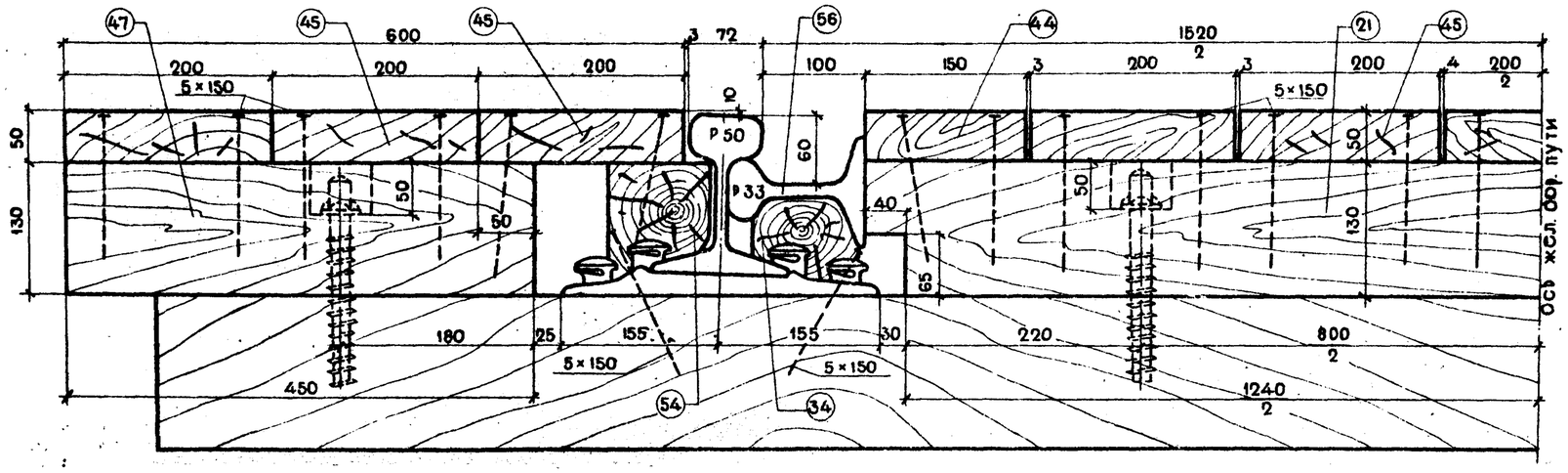

Примечания:

1. Доски настила крепятся к брусьям двумя гвоздями 5×150мм в каждом пересечении.
2. Крепление брусьев к шпалам производится путевыми шурупами (стрелочными) 22×170 мм.
3. Размеры указаны в миллиметрах.

Гипропромтрансстрой г. Москва				1976г.	Железнодорожные переезды. Путевая часть.	Крепление деревянного настила при деревянных шпалах, костыльном скреплении и рельсах Р 75; Р 65; Р 50.	Типовые проектные решения 501-0-118	Альбом IX	Лист 20

Исполнил Глазунова; Проверил Зернова; Копировал Носкова; Сверил Глазунова; М-б 1:4

Начотдела Михайлов; Гл.специал. Горосев; Гл.инж.пр-та Дмитрук; Дата выпуска:

1175/9

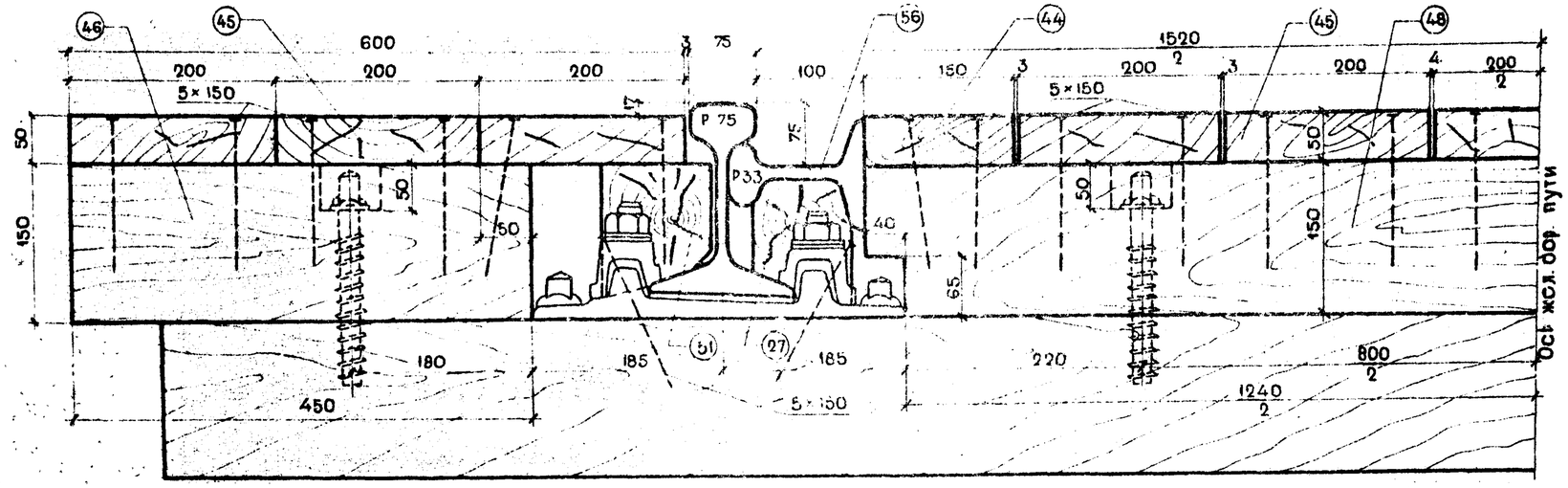

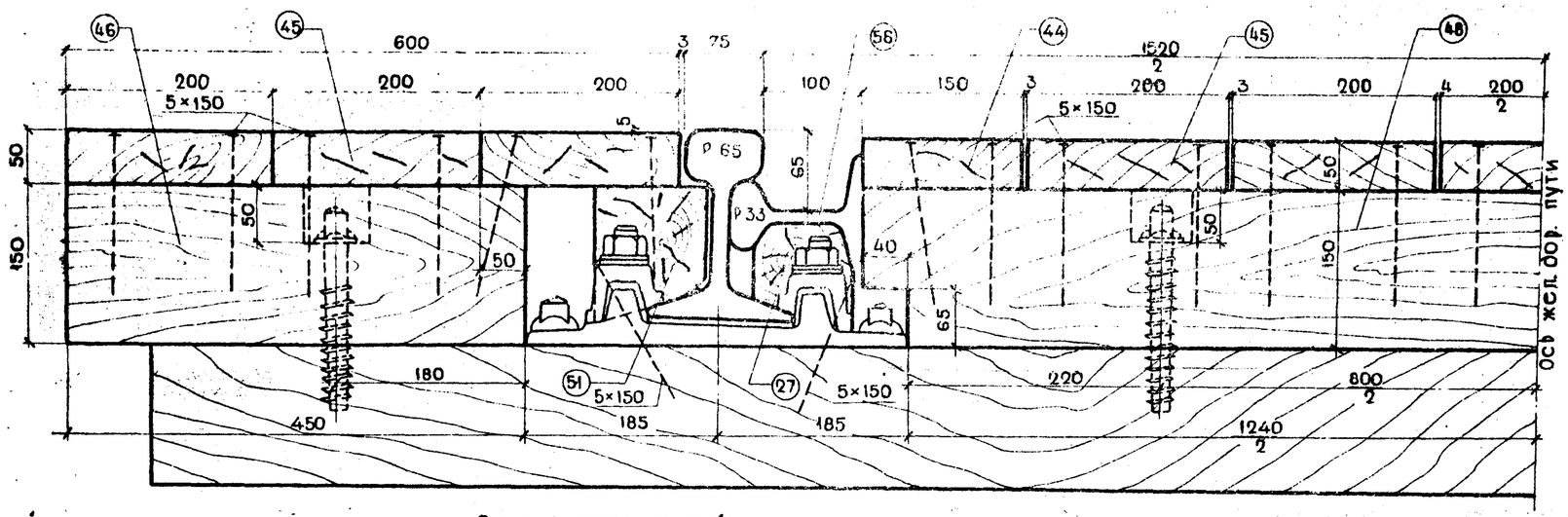

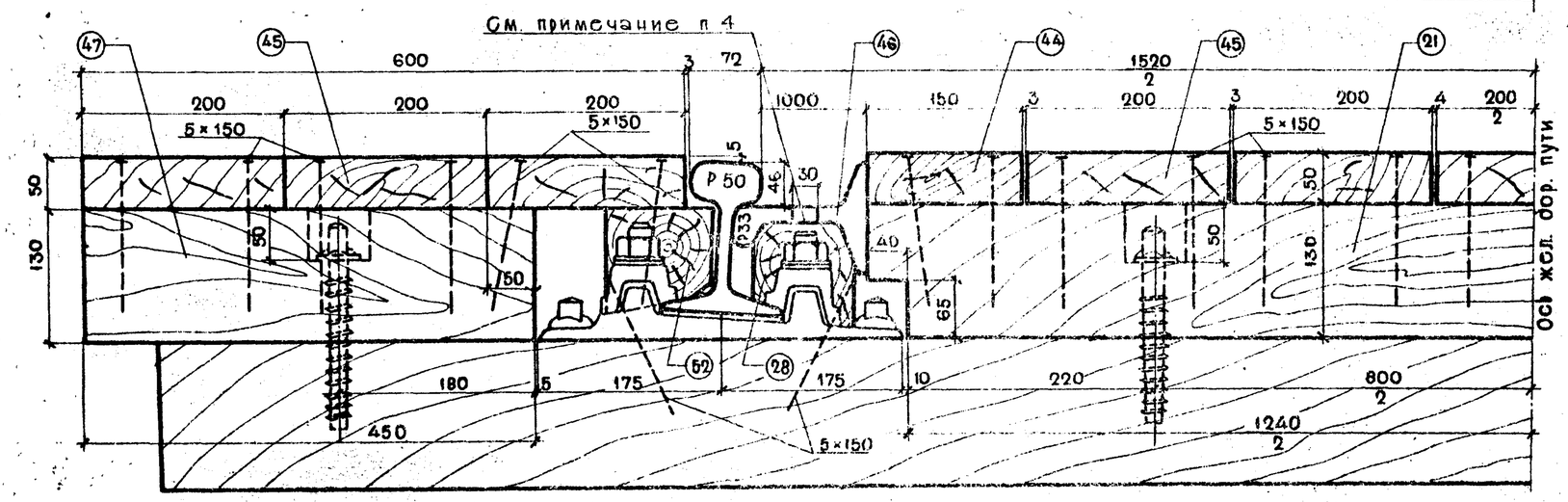

Примечания:

1. Доски настила крепятся к брусьям двумя гвоздями 5×150 мм в каждом пересечении.
2. Крепление брусьев к шпалам производится путевыми шурупами (стрелочными) 22×170 мм.
3. Размеры указаны в миллиметрах.
4. Отверстия диаметром 30 мм сверлить над клеммными болтами по месту при необходимости.

Гипропромтрансстрой г. Москва	Нач отдела Михайлов; Гл специал. Гордеев; Гл инж пта Дмитрук; Дата выпуска.	Исполнил Глазунова; Проверил Зернова; Копировал Носкова; Сверил Глазунова; М-0 1:4	1976г Железнодорожные переезды. Путевая часть.	Крепления деревянного настила при деревянных шпалах, скрепления марки „К" и рельсах Р75; Р65 и Р50	Типовые проектные решения 501-0-118	Альбом IX	Лист 21

1175/9

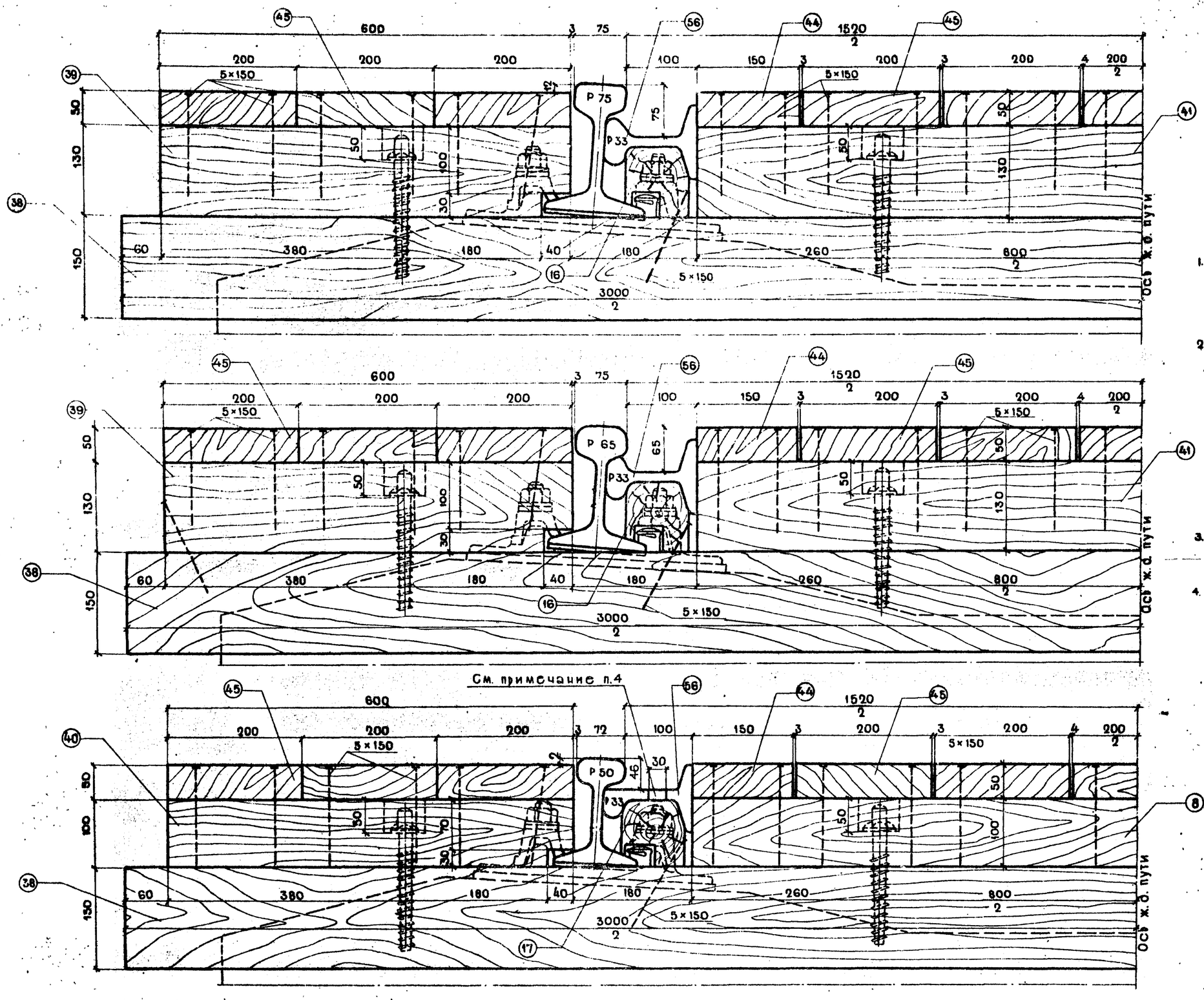

Примечания:

1. Доски настила крепятся к брусьям двумя гвоздями 5×150 в каждом пересечении.
2. Крепление настила производится к брусьям №38 уложенным между шпалами. Брусья в свою очередь крепятся к подошве рельсов (с внутренней стороны) двумя костылями.
3. Размеры указаны в миллиметрах.
4. Отверстия диаметром 30мм сверлить по месту над клеммными болтами при необходимости.

Исполнил	Федина				
Проверил	Зернова				
Копировал	Косова				
Сверил	Федина				
М-6 1:4					
Нач отдела	Михайлов				
Гл. специал.	Горбеев				
Гл. инж. пр-та	Дмитрук				
Дата выпуска					

Типопроектстрой г. Москва

1175/9

1976г	Железнодорожные переезды. Путевая часть.	Крепление деревянного настила при железобетонных шпалах, скреплении марки „К" и рельсах Р 75; Р 65; Р 50.	Типовые проектные решения 501-0-118	Альбом IX	Лист 22

Боковой вид

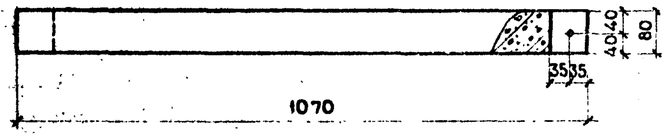

План

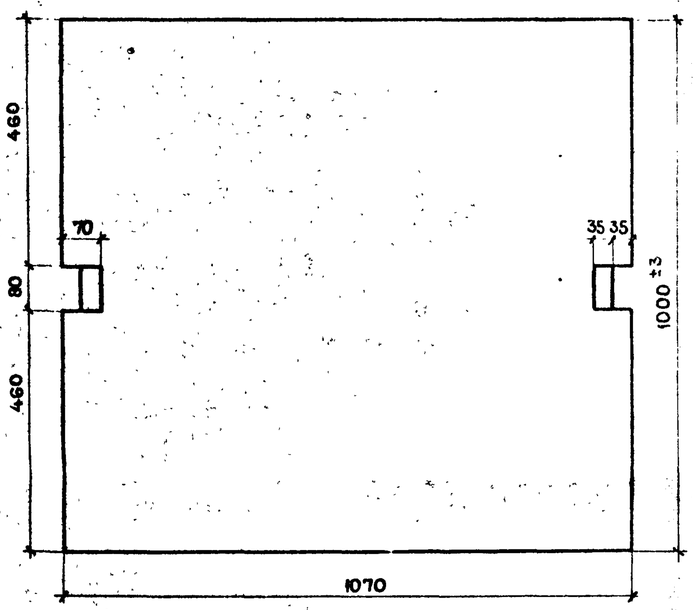

Разрез 1-1

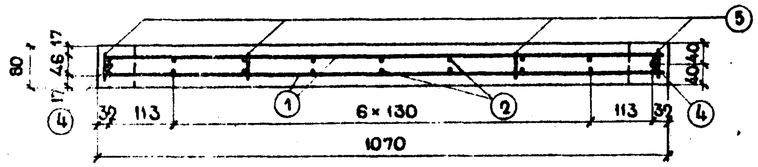

План арматуры

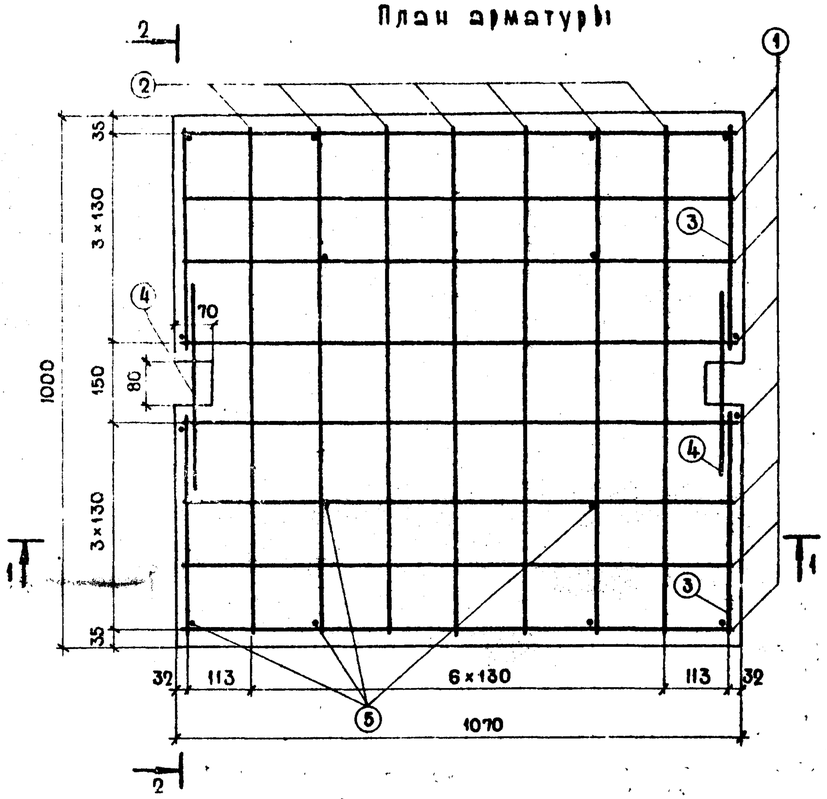

Разрез 2-2

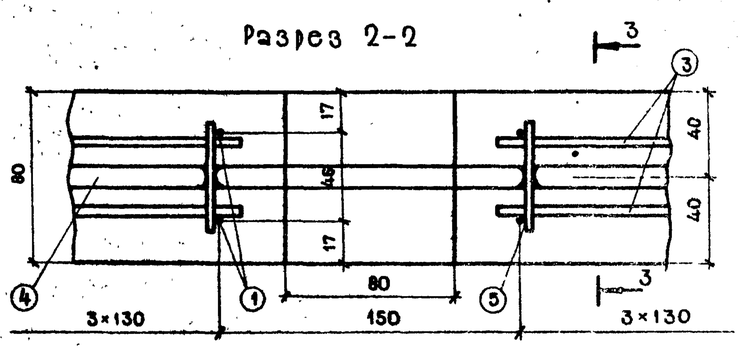

Разрез 3-3

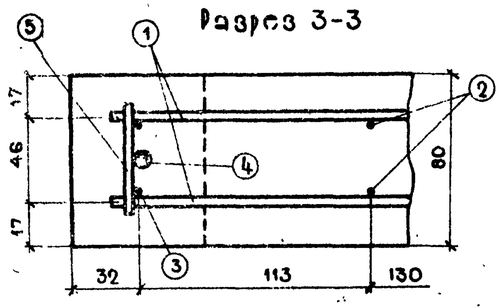

Спецификация арматуры

NN стержней	Диаметр и класс ар-ры	Длина стержней	К-во	Общая длина	Вес 1 п.м.	Вес Общий
	мм	мм	шт.	м	кг.	кг.
1	⌀4 BI	1040	16	16.64	0.099	1.64
2	"	970	14	13.58	"	1.35
3	"	430	8	3.44	"	0.34
4	⌀10 AI	400	2	0.80	0.617	0.49
5	⌀4 BI	60	16	0.96	0.099	0.10
Итого арматуры					кл. AI	0.49
					кл. BI	3.43
Всего						3.92

Объем бетона — 0.085 куб м

Вес плиты — 210 кг.

Примечания:

1. Материалы: бетон марки „300" по морозостойкости не ниже Мрз-200; арматура ⌀10 – из стали класса A-I марки ВСт.3 сп2 по ГОСТ 5781-75 и 380-71* ⌀4 – – из обыкновенной арматурной проволоки класс B-1 ГОСТ 6727-53*.
2. Арматурные каркасы сваиваются точечной электросваркой.
3. Плита строропуется за выпуски арматуры (стержни N4).

1976г	Железнодорожные переезды. Путевая часть.	Конструкция железобетонной плиты для настила марки П-2.	Типовые проектные решения 501-0-118	Альбом IX	Лист 23

1175/9

Гипропромтрансстрой г. Москва

Нач отдела Чеботарева
Гл специалист Зернова
Гл инж пр-та Глазунова
Дата выпуска Носкова

Исполнил Михайлов
Проверил Поздрин
Сверил Джитук
Копировал
М-б 1:2; 1:8

Крепление плит

к среднему брусу

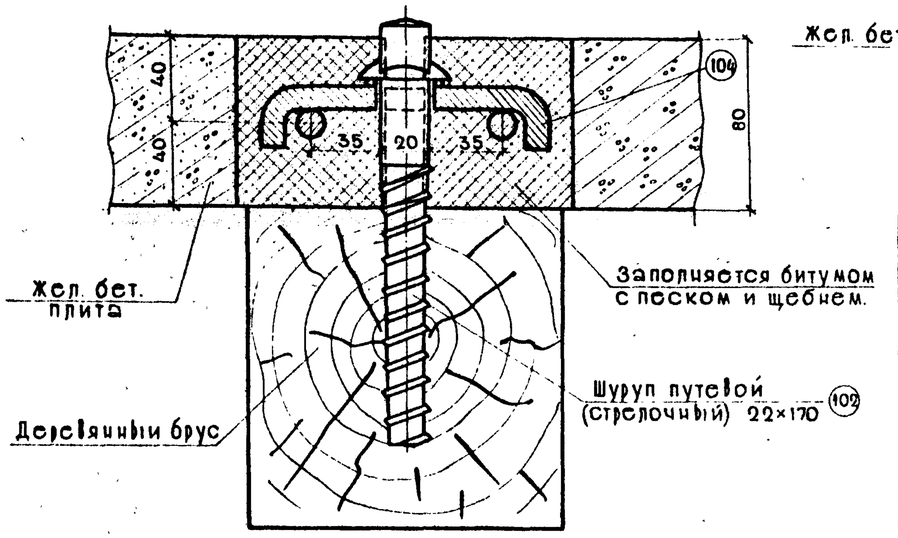

к крайнему брусу

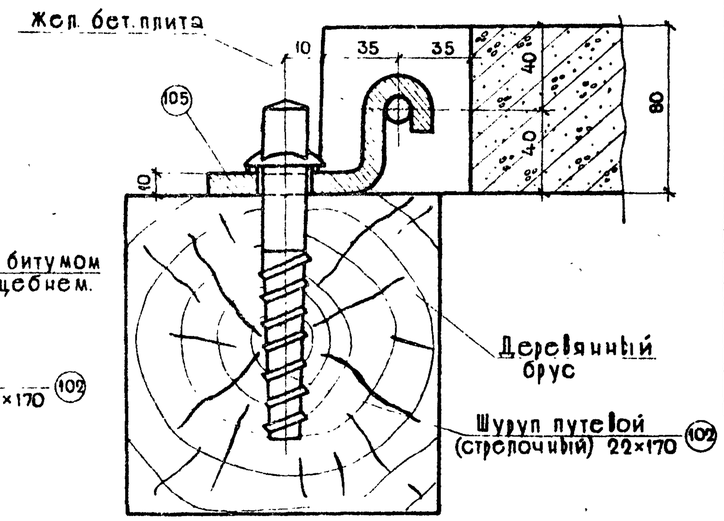

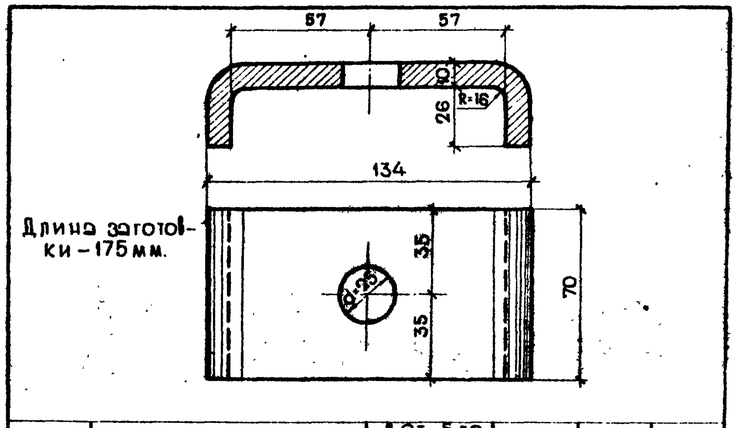

N эл-та	Наименование элемента	Материал	Вес 1 шт. кг.	м-б	N сборчерт.
	Скоба пружинная	∅ Ст. 5 пс ГОСТ 380-71*	0.96	1:1.75	

Вид сверху

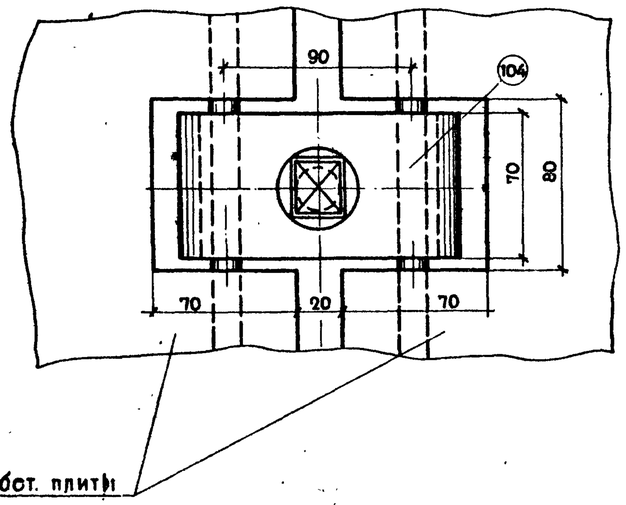

Вид сверху

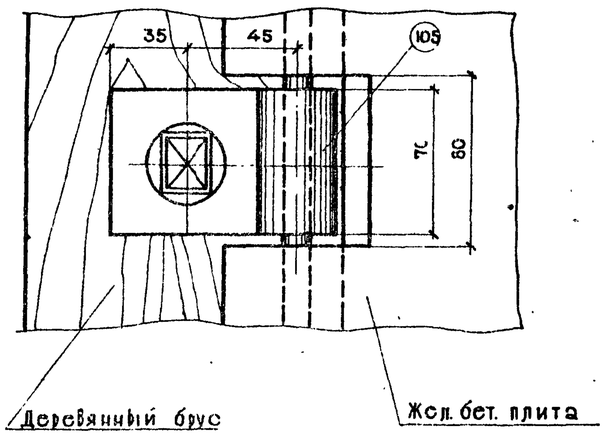

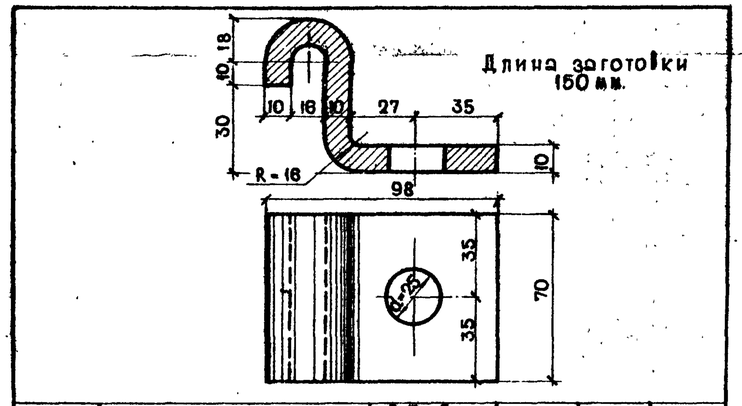

N эл-та	Наименование элемента	Материал	Вес 1 шт. кг.	м-б	N сборчерт.
	Крюк прижимной	∅ Ст. 3 ГОСТ 380-71*	0.82	1:1.75	

Гипропромтрансстрой г. Москва	Нач. отдела Чеботарева; Гл. специал. Зернова; Гл. инж. пр-та Грязнова; Дата выпуска: Носкова	Исполнил Михайлов; Проверил Позорин; Сверил Дмитрук; Копировал; м-б 1:2, 1:1.75	1976г	Железнодорожные переезды. Путевая часть.	Детали крепления железобетонных плит.	Типовые проектные решения 501-0-118	Альбом IX	Лист 24

1175/9

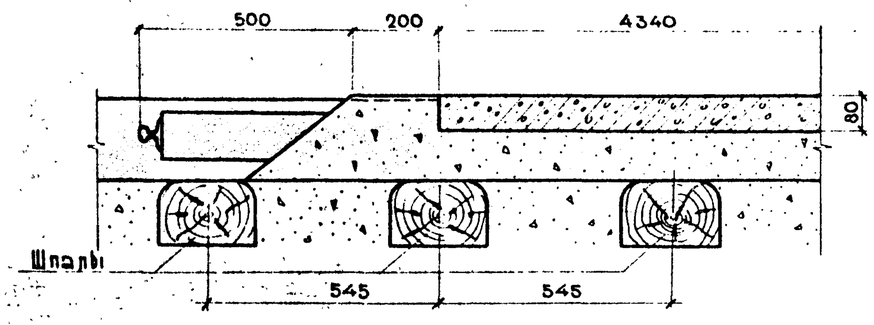

Вид сверху

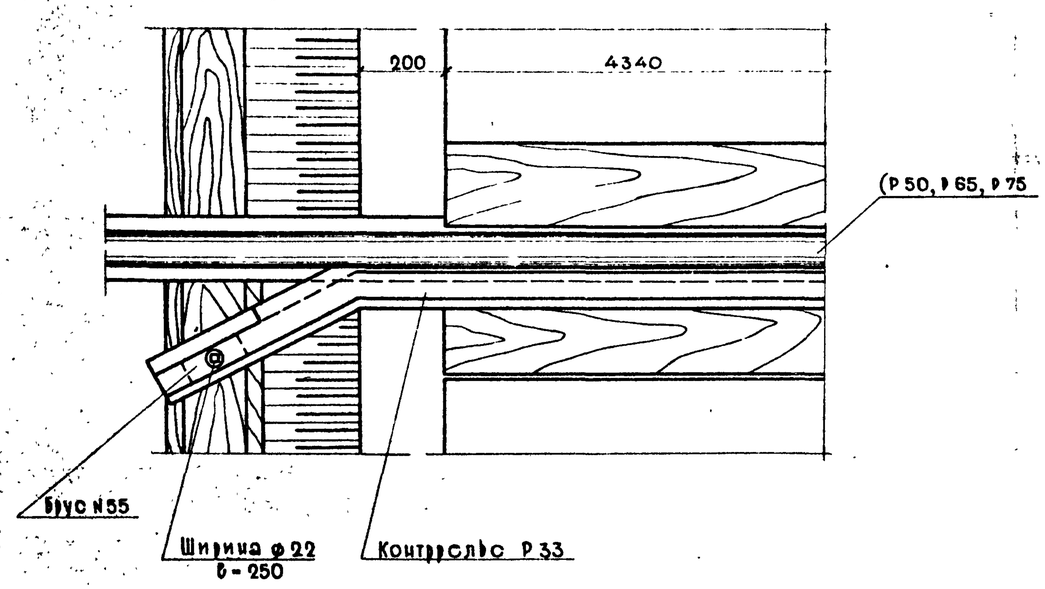

Деталь отгиба и срезки наружной половины головки контррельса.

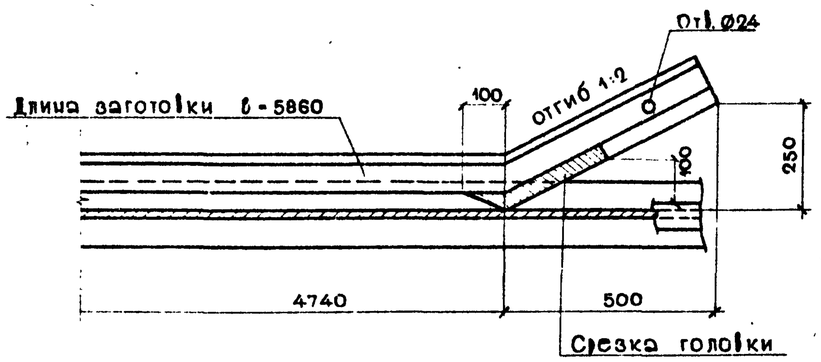

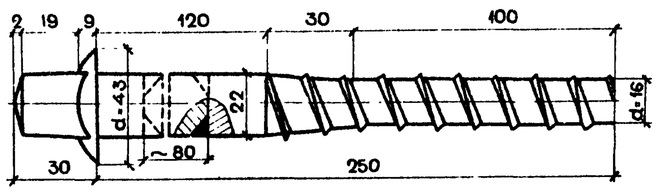

Удлинение шурупа 22×170 производится путем разрезки по шейке и вставки стержня длиной 80мм с приваркой.

N элемента	Наименование элемента	Материал	Вес 1 шт. кг.	м-б	N сбор. черт.
59	Шуруп l - 250мм	Ст. 3 ГОСТ 380-71	0.80	1:1.5	-

Примечания:

1. Концы контррельсов прикрепляются к деревянным шпалам при помощи шурупов, а при железобетонных шпалах концы контррельсов крепятся при помощи шурупов к лежням.
2. Деталь бруска N55 см. на листе 26.
3. Размеры на чертеже даны в миллиметрах.

Гипропромтрансстрой г. Москва	Нач отдела	Феорина	Исполнил	Зернова	Михайлов	Дмитрук	м-б 1:10
	Гл специал.	Носкова	Проверил		Горбеев		
	Гл инж пр-та	Глазунова	Копировал				
	Дата выпуска		Сверил				

1175/9

1976г	Железнодорожные переезды. Путевая часть.	Детали укладки контррельсов.	Типовые проектные решения 501-0-118	Альбом IX	Лист 25

Крайние бруски

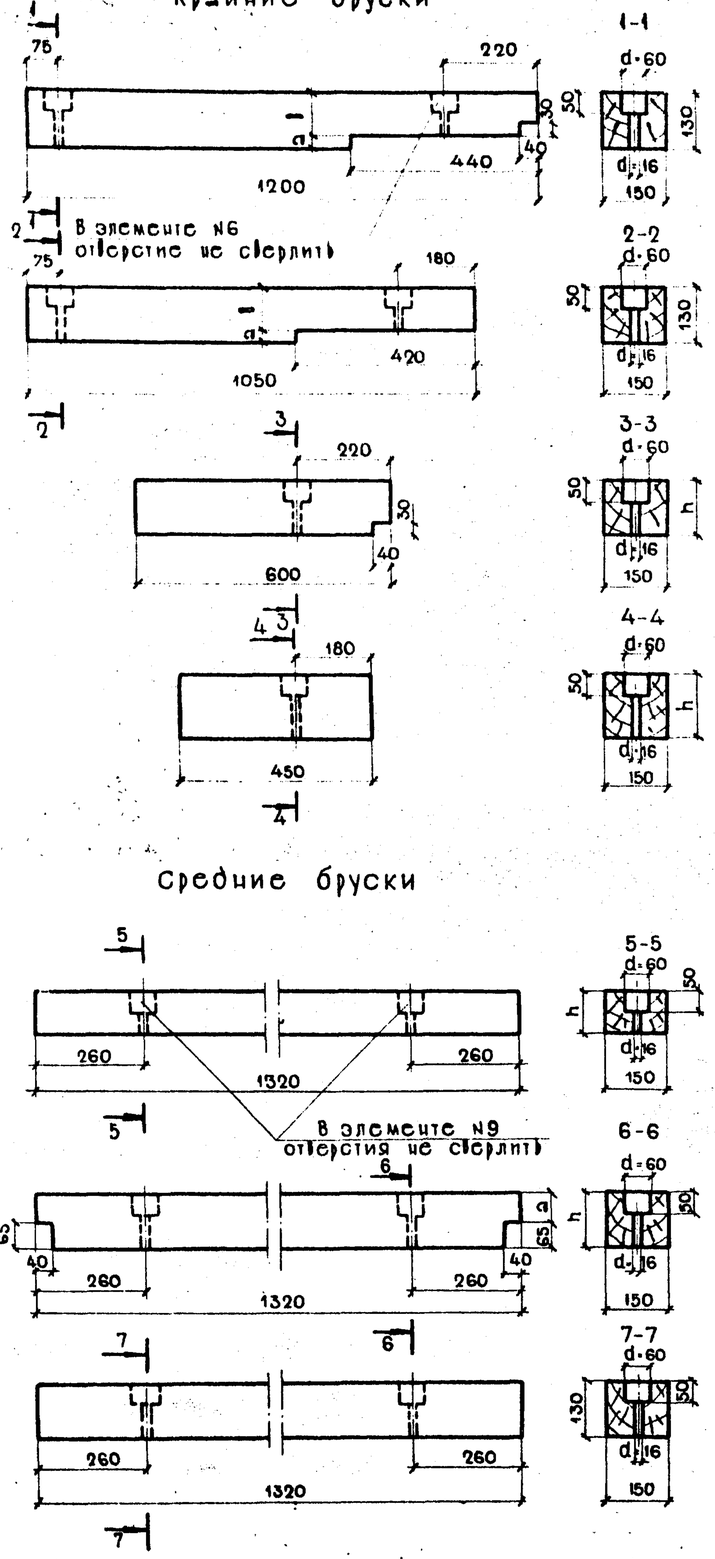

N элемента	a	b	Объем куб. м
4	23	107	0.023
5	35	95	0.023
6	63	67	0.023

N элемента	a	b	Объем куб. м
18	3	127	0.020
19	15	115	0.020
20	45	85	0.020

N элемента	h	Объем куб. м
39	130	0.012
40	00	0.009

N элемента	h	Объем куб. м
46	150	0.010
47	130	0.009

Средние бруски

N элемента	h	Объем куб. м
7	110	0.026
8	100	0.020
9	75	0.015

N элемента	a	h	Объем куб. м
21	65	130	0.026
22	55	120	0.026
23	25	100	0.020
48	85	150	0.030

N элемента	Размеры мм	Объем куб. м
41	130×150×1320	0.026

Бруски междупутья

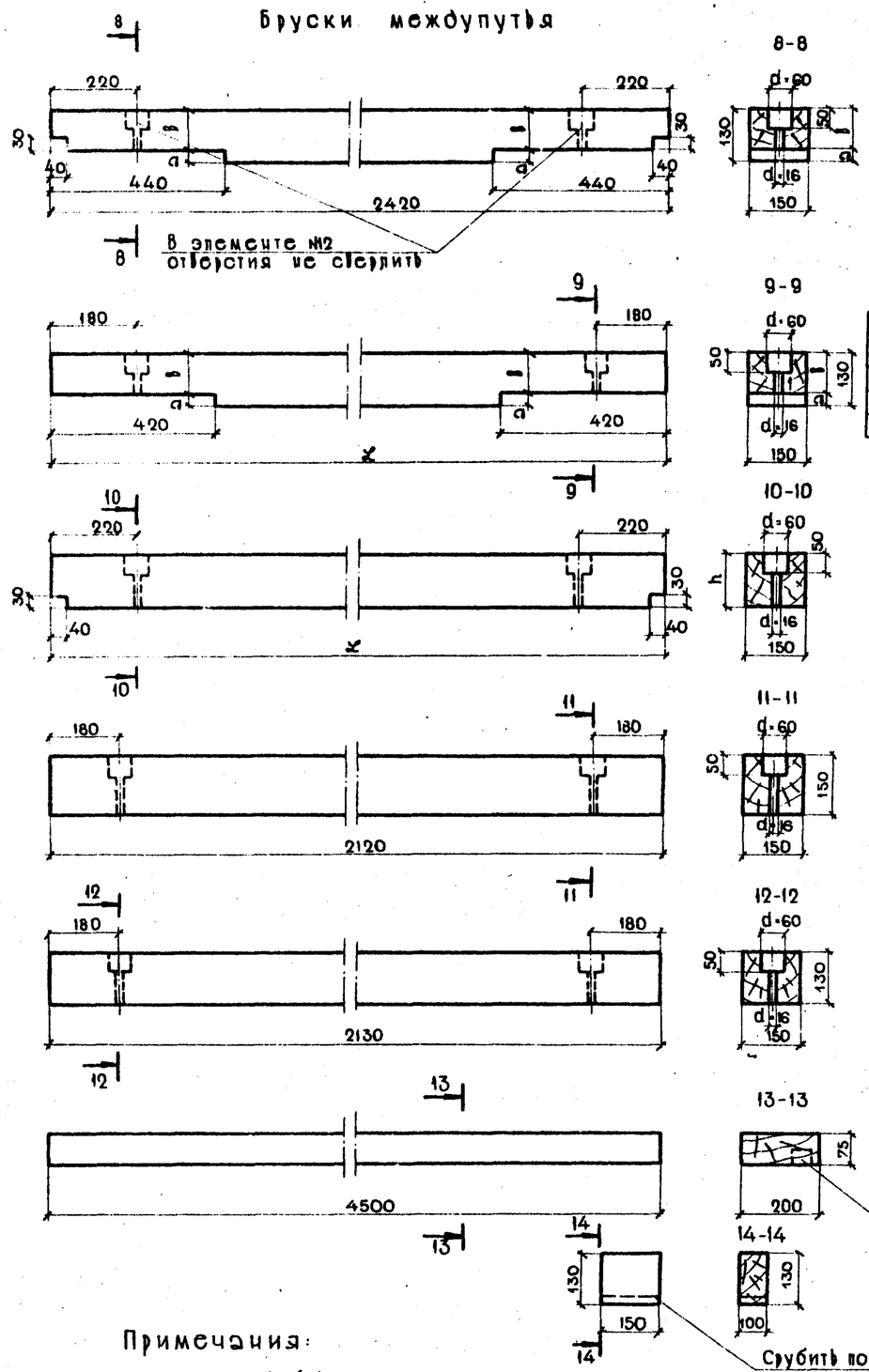

N элемента	a	b	Объем куб. м
10	23	107	0.047
11	35	95	0.047
12	63	67	0.047

N элемента	ж	a	b	Объем куб. м
24	2120	3	127	0.041
25	2120	15	115	0.041
26	2130	45	85	0.041
32	2170	45	85	0.042

N элемента	ж	h	Объем куб. м
42	2420	130	0.047
43	2430	100	0.036

N элемента	Размеры мм	Объем куб. м
49	150×150×2120	0.048

N элемента	Размеры мм	Объем куб. м
50	130×150×2130	0.041

N элемента	Размеры мм	Объем куб. м
14	75×200×4500	0.068

N элемента	Размеры мм	Объем куб. м
55	100×130×150	0.002

Примечания:

1. Лесоматериал хвойных пород второго сорта.
2. Размеры указаны в миллиметрах.

Гипропромтрансстрой г. Москва	Исполнил Глазунова; Проверил Зернова; Копировал Носкова; Сверил Глазунова	Нач отдела Михайлов; Гл. специалист Городеч; Гл. инж. пр-та Дмитрук; Дата выпуска	1976г.	Железнодорожные переезды. Путевая часть.	Детали брусков.

Типовые проектные решения 501-0-118 | Альбом IX | Лист 26

1175/9

Внутренние бруски

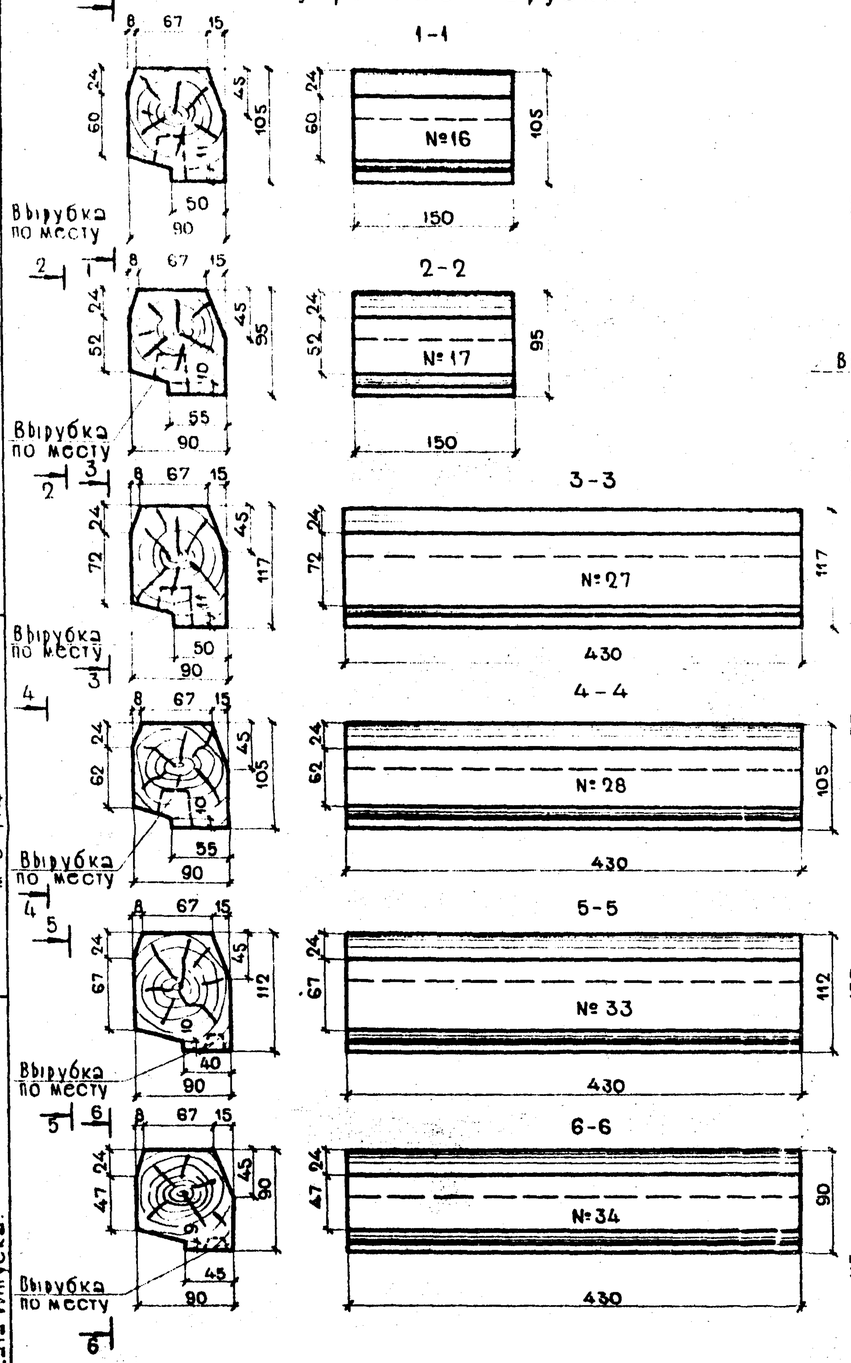

Внешние бруски

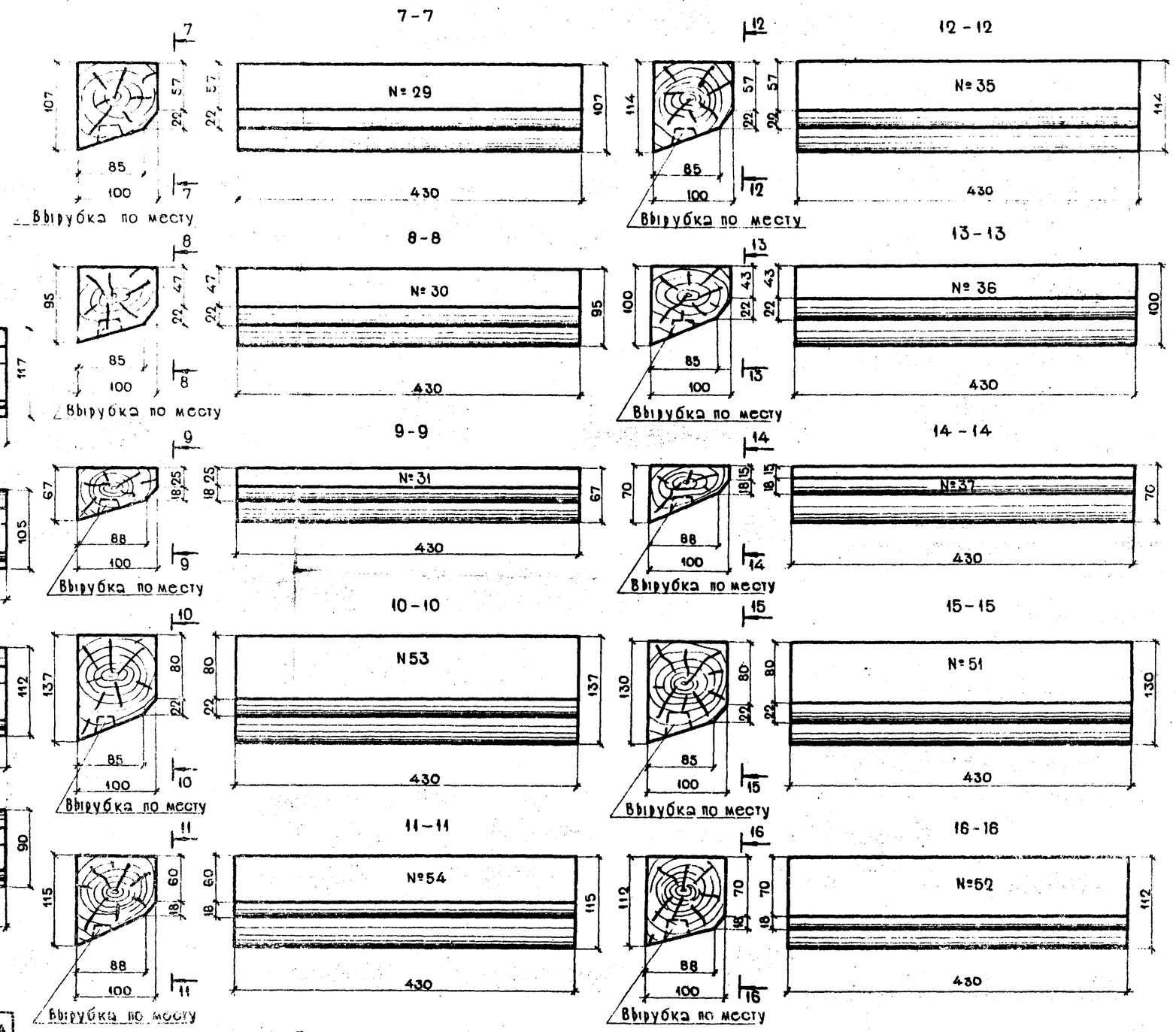

NN элементов	16	17	27	28	29	30	31	33	34	35	36	37	51	52	53	54
Объемы куб. м.	0.002	0.005	0.006	0.006	0.006	0.004	0.003	0.006	0.004	0.006	0.004	0.003	0.006	0.006	0.006	0.006

Примечания:

1. Лесоматериал хвойных пород второго сорта
2. Размеры указаны в миллиметрах.

Гипропромтрансстрой г. Москва	1976 г.	Железнодорожные переезды. Путевая часть.	Детали брусков (продолжение)	Типовые проектные решения 501-0-118	Альбом IX	Лист 27

1175/9

Исполнил Глазунова; Проверил Зернова; Контрол. Носкова; Сдал Глазунова; М-б 1:4

Нач. отдела Михайлов; Гл. спец. Гордеев; Гл. инж. пр-та Дмитрук; Дата выпуска: